Принадлежности

Обдувочный пистолет

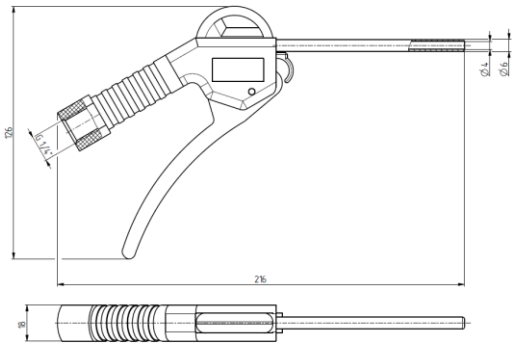

Рабочие характеристики	30011654 EB-094Y
Функция	Регулируемый обдув
Рабочая среда	Сжатый воздух (40 мкм)
Рабочее давление	0 … 0,8 МПа
Рабочая температура	0…+80°C
Присоединение	G1/4
Материал корпуса	Полимер

Держатель шланга

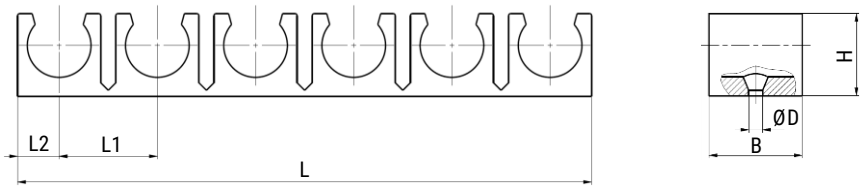

Номер для заказа	Код заказа	B	Ø D	H	L	L1	L2
30030369	KKB-6	10,7	2	9,8	63,8	11	4,4
30030370	KKB-8			11,4	76,5	13,1	5,5
30030371	KKB-10	17,4	2,6	13,8	91,7	15,7	6,6
30030372	KKB-12			15,3	106,4	18,2	7,7

Резак для шланга

Рабочие характеристики	30014190 ECP-01
Диаметр шлангов	3…12 мм
Материал корпуса	Полимер
Материал лезвия	Сталь

Версия 06.2024
Все права защищены