EZL1

Генератор вакуума

	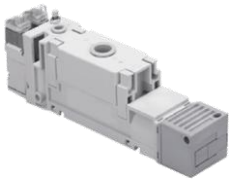		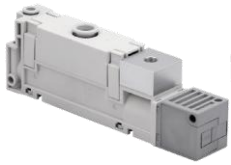	
Базовый генератор	С клапанами включения вакуума и импульса сброса	С датчиком вакуума	С каналом для индикации вакуума	С резьбовым выхлопным каналом

Технические характеристики

Основные характеристики		EZL112A
Диаметр сопла, мм		1,2
Диапазон рабочего давления, МПа		0,2 … 0,5
Оптимальное рабочее давление, МПа		0,45
Максимальная глубина вакуума, кПа		-84
Рабочая среда		Сжатый воздух по ISO 8573-1:2010 [-:4:-]
Рабочая температура, °C		+5 … +50 (без образования конденсата)
Скорость всасывания, л/мин		100
Расход сжатого воздуха, л/мин		57
Устойчивость к вибрации, м/с^2	без датчика давления	30
	С датчиком давления	20
Устойчивость к шокам, м/с^2	без датчика давления	150
	С датчиком давления	100
Уровень шума, дБ		65

Система обозначений – генератор вакуума без клапана включения вакуума

01	02	12A	03	-	04	05	-	06

01 Серия

EZL	

02 Скорость всасывания

1	100 л/мин

03 Канал выхлопа

	Встроенный глушитель
PF	Резьба G1/2

04 Индикация вакуума

	Без индикации
GN	Внутренняя резьба G1/8
G	Манометр
D	Датчик вакуума

05 Тип электрического выхода

N	NPN открытый коллектор, 2 выхода + 1-5В
P	PNP открытый коллектор, 2 выхода + 1-5В

06 Монтажные принадлежности

	Без принадлежностей
B	Монтажные лапы (2 шт. + 4 винта)

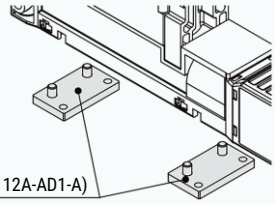

Пример заказа: Генератор вакуума EZL, скорость всасывания 100 л/мин, выхлоп резьба G1/2, с датчиком вакуума, тип выхода NPN открытый коллектор, 2 выхода + 1-5В, с монтажными принадлежностями.
Код заказа: **EZL112APF-DN-B**

Все права защищены

Система обозначений – генератор вакуума с клапаном включения вакуума

01	02	12A	03	-	04	05	06	07	-	08	09	-	10

01 Серия

EZL	

02 Скорость всасывания

1	100 л/мин

03 Канал выхлопа

	Встроенный глушитель
PF	Резьба G1/2

04 Клапан включения вакуума и импульс сброса

K1	Клапан включения вакуума (Н.З.), импульс сброса (Н.З.)
K2	Клапан включения вакуума Н.З.

05 Рабочее напряжение

5	24 В пост. тока
6	12 В пост. тока

06 Кабель

L	Кабель для подключения (длина 300 мм)

07 Светодиодная индикация

Z	Светодиодная индикация (с ограничением скачков напряжения)

08 Индикация вакуума

	Без индикации
GN	Внутренняя резьба G1/8
G	Манометр
D	Датчик вакуума

09 Тип электрического выхода

N	NPN открытый коллектор, 2 выхода + 1-5В
P	PNP открытый коллектор, 2 выхода + 1-5В

10 Монтажные принадлежности

	Без принадлежностей
B	Монтажные лапы (2 шт. + 4 винта)

Пример заказа: Генератор вакуума EZL, скорость всасывания 100 л/мин, выхлоп внутренняя резьба G1/2, с клапаном включения вакуума и импульсом сброса, напряжение 24 В пост. тока, с датчиком вакуума, тип выхода NPN открытый коллектор, 2 выхода + 1-5В, с монтажными лапами.
Код заказа: **EZL112APF-K15LZ-DN-B**

Электрическое подключение

NPN открытый коллектор, 1 выход

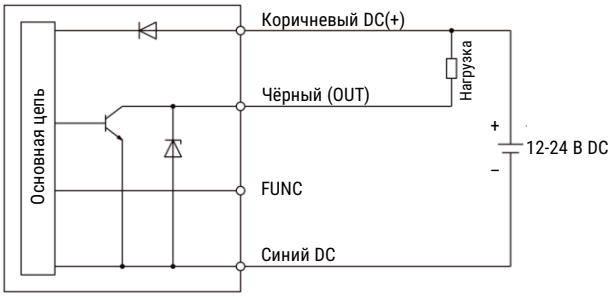

NPN открытый коллектор, 2 выхода

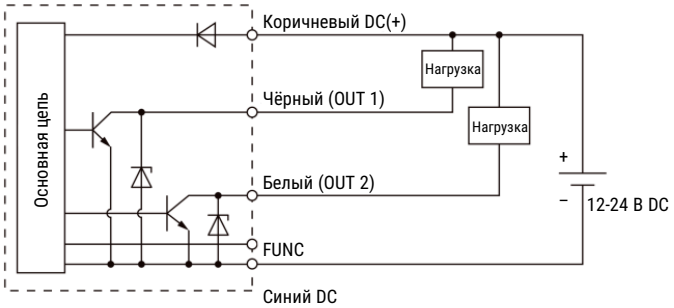

PNP открытый коллектор, 1 выход

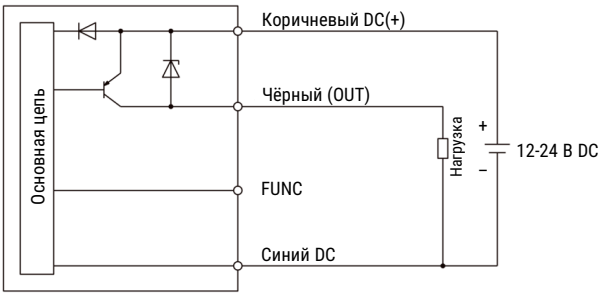

PNP открытый коллектор, 2 выхода

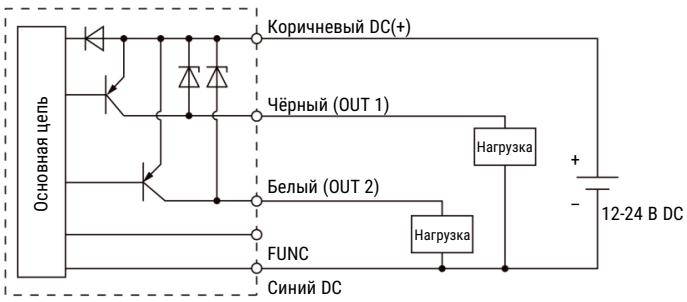

Максимальное напряжение 28 В пост. тока;
Остаточное напряжение менее 2 В, остаточный ток 80 мА.

Все права защищены

Характеристики

Расходные характеристики

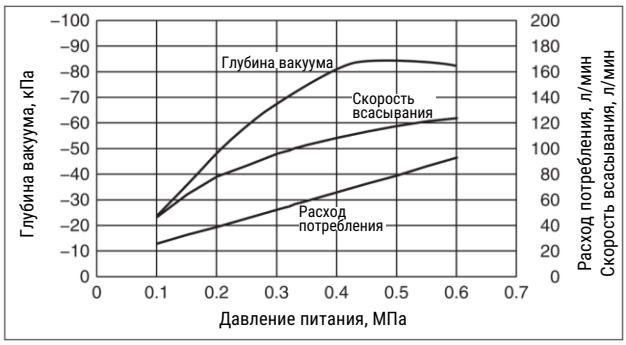

Скорость всасывания

Примечание: Стандартное давление питания – 0,35 МПа (без клапана)

Время вакуумирования

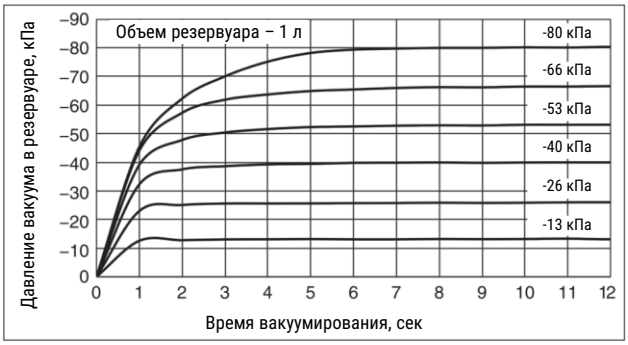

Интерпретация характеристик расхода

Характеристики расхода отражают зависимость глубины вакуума от расхода вакуумного генератора, т.е. при изменении расхода изменяется и глубина вакуума. Как правило, это отражает работу вакуумного генератора при стандартном рабочем давлении. На графике $P_{макс}$ обозначает максимальную глубину вакуума, $Q_{макс}$ - максимальный вакуумный расход.

Возможные варианты интерпретации изменения глубины вакуума:

1. После перекрытия питания вакуумного генератора вакуумный расход становится равен 0, а глубина вакуума достигает максимального значения ($P_{макс}$).
2. При подаче питания вакуумный расход увеличивается, а глубина вакуума снижается (Q_1 и P_1).
3. После дальнейшего и полного открытия подвода питания вакуумный расход достигает максимума ($Q_{макс}$), а глубина вакуума практически равна 0.

Следует отметить, что достичь высокого уровня вакуумного давления практически невозможно в условиях высокой воздухопроницаемости при адсорбции и/или при значительных утечках.

Интерпретация времени достижения вакуума.

Время достижения вакуума – это интервал времени, требуемый для создания заданного уровня вакуумного давления в системе или вакуумной камере объёмом 1 л относительно атмосферного давления.

В случае EZL1 для достижения вакуумного давления - 80 кПа требуется около 7,0 секунд.

Все права защищены

Основные размеры

EZL112A-… (без клапана включения)

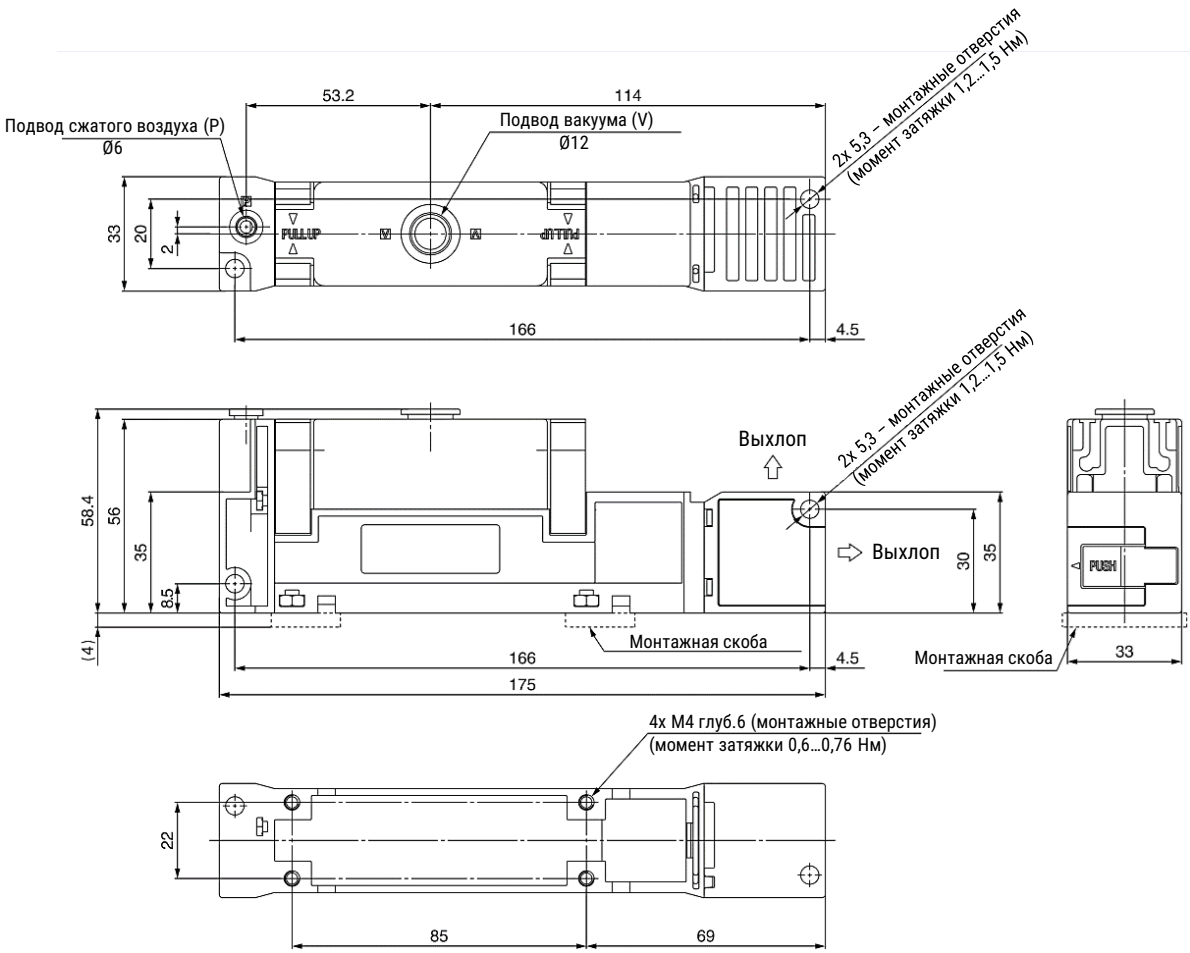

EZL112A-…-B (с монтажной скобой)

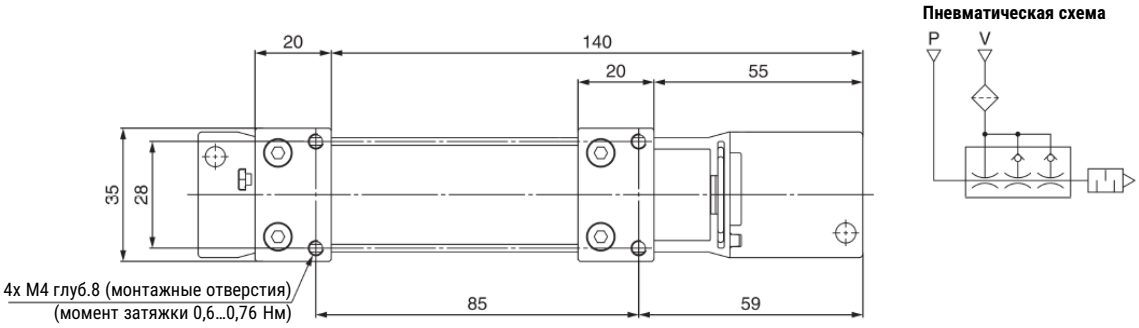

Примечание:
При монтаже генератора вакуума используйте указанный рекомендуемый момент затяжки. Избегайте чрезмерного усилия при затягивании винтов, т.к. это может привести к повреждению изделия или выходу из строя.

Версия 06.2026
Все права защищены

Основные размеры

EZL112A…PF… (выхлоп резьбовой)

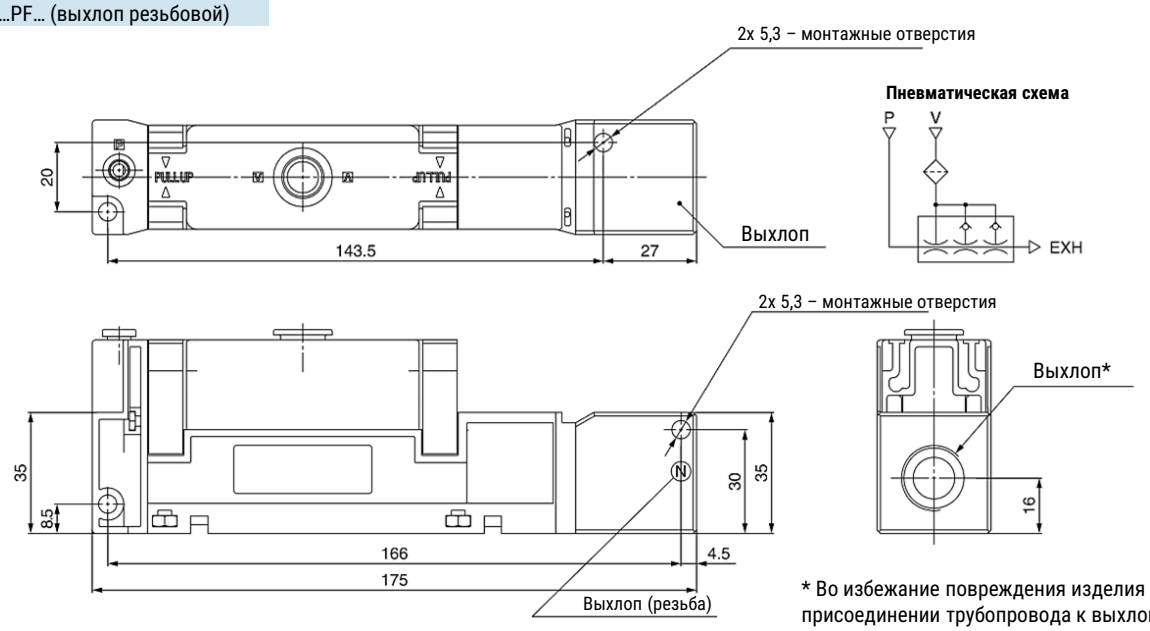

* Во избежание повреждения изделия при присоединении трубопровода к выхлопному отверстию обеспечьте фиксацию исключительно выхлопного блока.
Фиксация за корпус изделия строго запрещена.

Рекомендуемый момент затяжки 20…25 Н*м

EZL112A…D… (с датчиком вакуума)

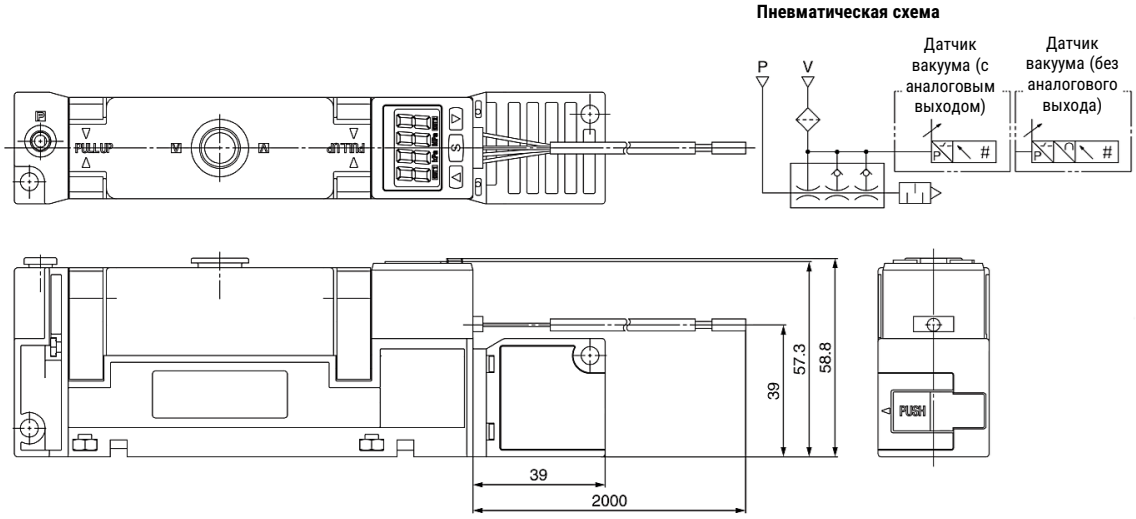

Все права защищены

Основные размеры

EZL112A…-GN…
(с отверстием для индикации вакуума)

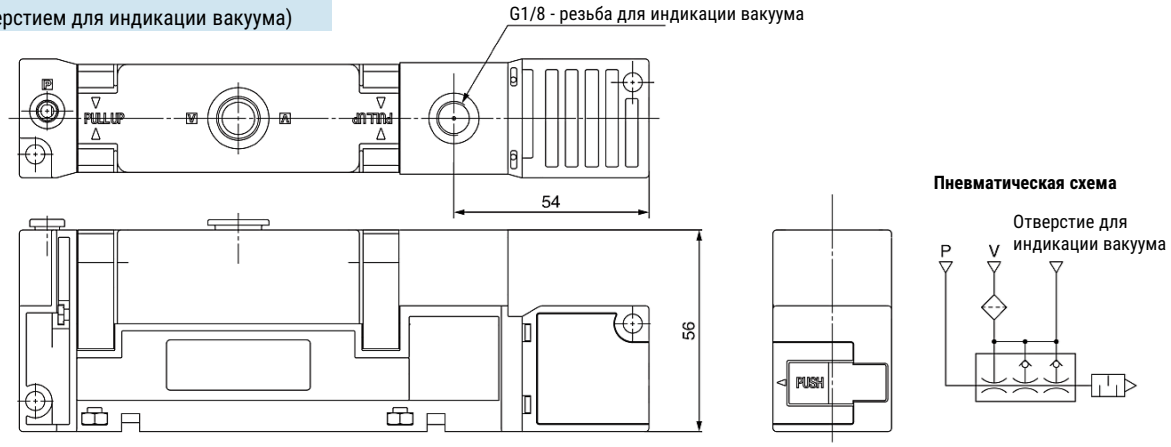

Примечание: При установке фитинга в отверстие для подключения средств измерения используйте гаечный ключ (размер 18). Рекомендуемый момент затяжки 3…5 Нм.

EZL112A…-K1…L…
(с клапаном включения и импульсом сброса)

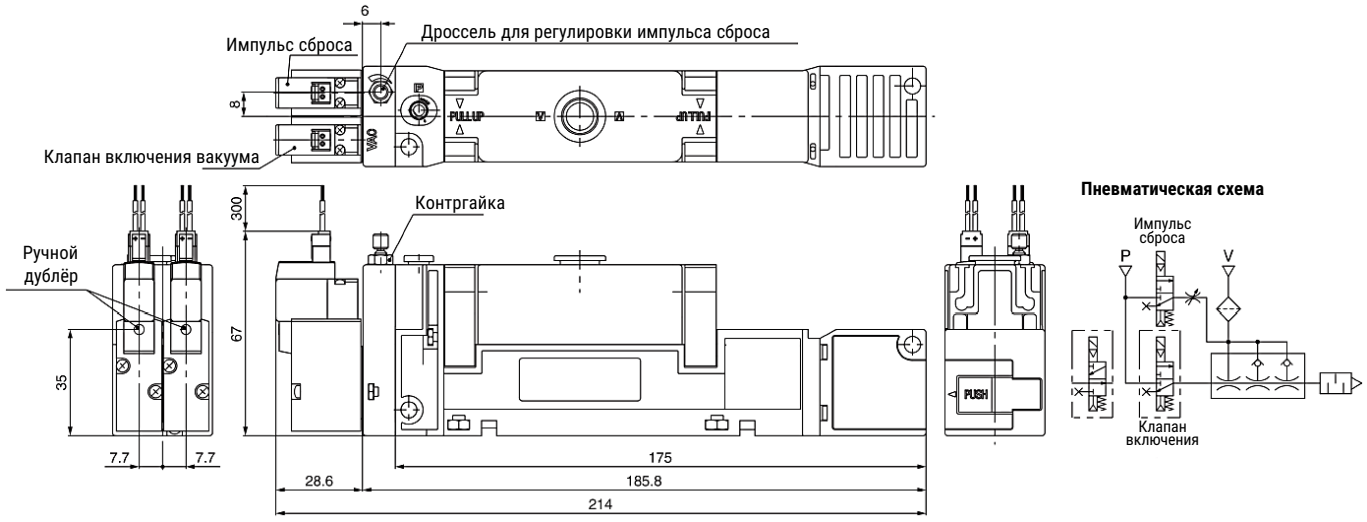

EZL112A-K2…L…
(с клапаном включения)

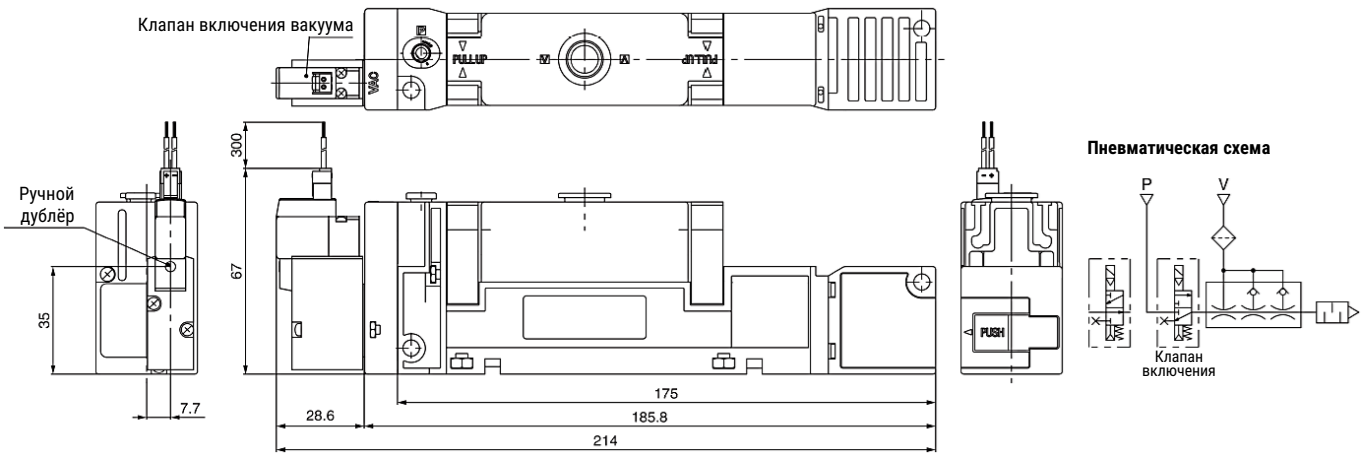

Все права защищены

EZL3 / EZL6

Генератор вакуума

Базовый генератор EZL3	Базовый генератор EZL6	С датчиком вакуума	С клапаном включения вакуума и импульсом сброса
С резьбовым выхлопным каналом	С каналом индикации вакуума	С вакуумметром	

Система обозначений – генератор вакуума без клапана включения вакуума

01	02	03	04	05	-	06	07	-	08

01 Серия

EZL	

02 Скорость всасывания

3	300 л/мин
6	600 л/мин

03 Стандартное давление питания

M	0,35 МПа
H	0,50 МПа

04 Пневматическое присоединение (вакуум / пневматическое питание)

F06	Резьба G3/4 / 8 мм
F04	Резьба 2x G1/2 (исполнение с отводом) / 8 мм

05 Канал выхлопа

	Встроенный глушитель
PF	Резьба G1

06 Индикация вакуума

	Без индикации
GN	Внутренняя резьба G1/8
G	Манометр
D	Датчик вакуумного давления

07 Тип электрического выхода

N	NPN открытый коллектор, 2 выхода + 1-5В
P	PNP открытый коллектор, 2 выхода + 1-5В

08 Монтажные принадлежности

	Без принадлежностей
B	Разъём для монтажа снизу

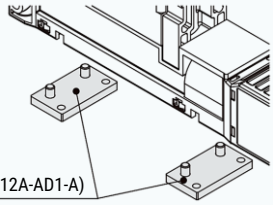

Пример заказа: Генератор вакуума EZL, скорость всасывания 300 л/мин, стандартное давление питания 0,35 МПа, пневматическое присоединение резьба G3/4 / 8 мм, выхлоп резьба G1, с датчиком вакуума, тип выхода NPN открытый коллектор, 2 выхода + 1-5В, монтажные лапы.
Код заказа: **EZL3MF06PF-DN-B**

Все права защищены

Система обозначений – генератор вакуума с клапаном включения вакуума

01	02	03	04	05	-	06	07	08	09	-	10	11	-	12

01 Серия

EZL	

02 Максимальный вакуумный расход

3	300 л/мин
6	600 л/мин

03 Стандартное давление питания

M	0,35 МПа
H	0,50 МПа

04 Пневматическое присоединение (вакуум / пневматическое питание)

F06	Резьба G3/4 / 8 мм
F04	Резьба 2x G1/2 (исполнение с отводом) / 8 мм

05 Канал выхлопа

	Встроенный глушитель
PF	Резьба G1

06 Клапан включения вакуума и импульс сброса

K1	Клапан включения вакуума (Н.З.), импульс сброса (Н.З.)
K2	Клапан включения вакуума (Н.З.)
B1	Клапан включения вакуума (Н.О.), импульс сброса (Н.З.)
B2	Клапан включения вакуума (Н.О.).

07 Рабочее напряжение

5	24 В пост. тока

08 Кабель

L	Заделанный провод (длина 300 мм)

09 Индикация и ограничитель скачков напряжения

Z	Светодиодная индикация и ограничитель скачков напряжения

10 Индикация вакуума

	Без индикации
GN	Внутренняя резьба G1/8
G	Манометр
D	Датчик вакуумного давления

11 Тип электрического выхода

N	NPN открытый коллектор, 2 выхода + 1-5В
P	PNP открытый коллектор, 2 выхода + 1-5В

12 Монтажные принадлежности

	Без принадлежностей
B	Монтажные лапы (2 шт. + 4 винта)

Пример заказа: Генератор вакуума EZL, скорость всасывания 300 л/мин, давление питания 0,35 МПа, пневматическое присоединение G3/4 / 8 мм, выхлоп G1, с клапаном включения питания и импульсом сброса, датчик вакуума, тип выхода NPN открытый коллектор, 2 выхода + 1-5В, с монтажными лапами
Код заказа: **EZL3MF06PF-K15LZ-DN-B**

Технические характеристики

Основные характеристики		EZL3M...	EZL3H...	EZL6M...	EZL6H...
Рабочая среда		Сжатый воздух по ISO 8573-1:2010 [-:4:-]			
Диаметр сопла, мм		1,9	1,5	2x1,9	2x1,5
Оптимальное рабочее давление, МПа	без клапана	0,35	0,50	0,35	0,50
	с клапаном			0,37	0,52
Максимальная глубина вакуума, кПа		-91	-93	-91	-93
Максимальная скорость всасывания, л/мин		280		580	
Расход сжатого воздуха, л/мин		150	135	300	270
Диапазон давления питания, МПа		0,2 … 0,6			
Рабочая температура, °C		+5 … +50 (без образования конденсата)			
Устойчивость к вибрации, м/с²		20			
Ударопрочность, м/с²		100			
Уровень шума выхлопа, дБ		68			

Версия 06.2026
Все права защищены

Электрическое подключение

NPN открытый коллектор, 1 выход

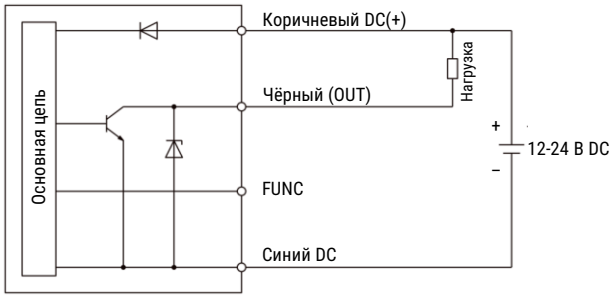

NPN открытый коллектор, 2 выхода

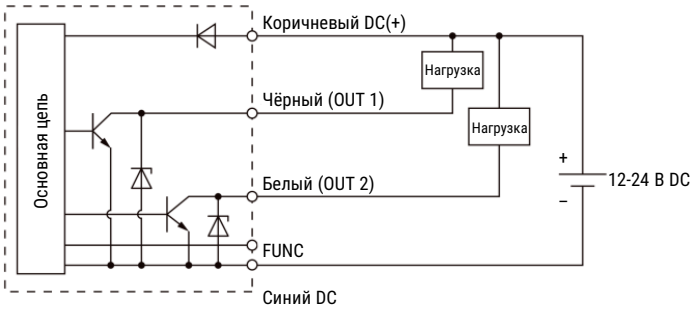

PNP открытый коллектор, 1 выход

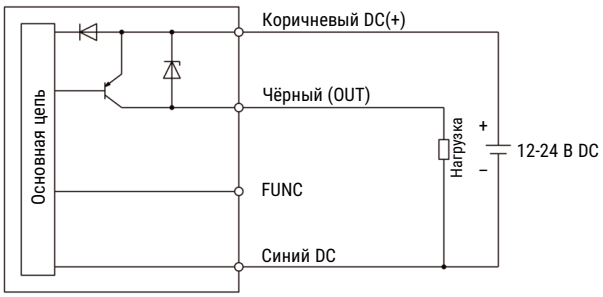

PNP открытый коллектор, 2 выхода

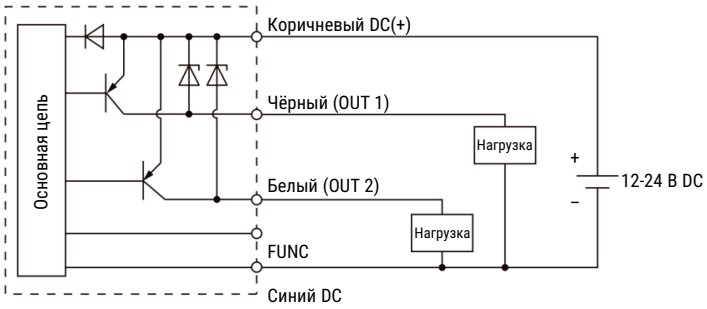

Максимальное напряжение 28 В пост. тока;
Остаточное напряжение менее 2 В, остаточный ток 80 мА.

Все права защищены

Расходные характеристики

EZL3H...

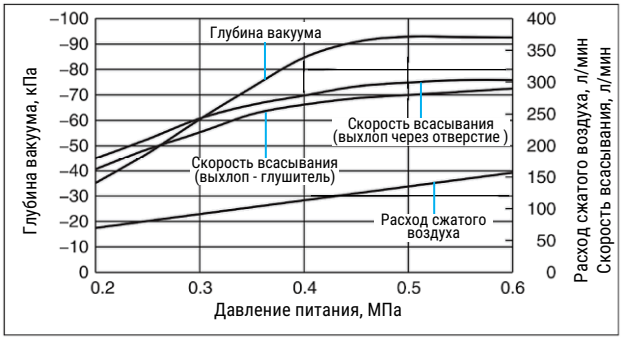

EZL3M...

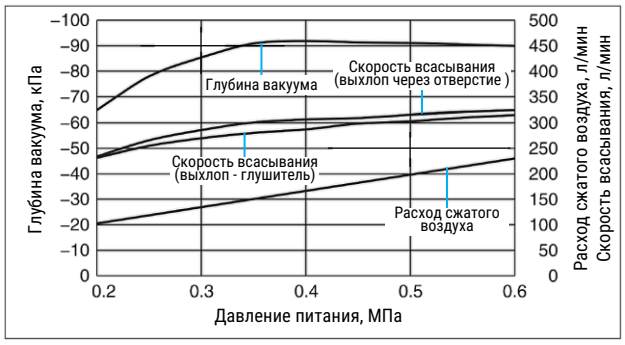

EZL6H...

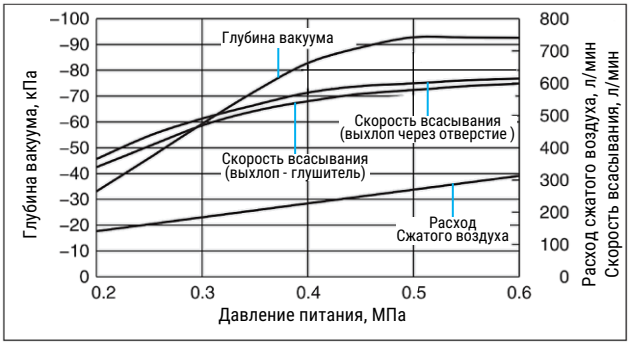

EZL6M...

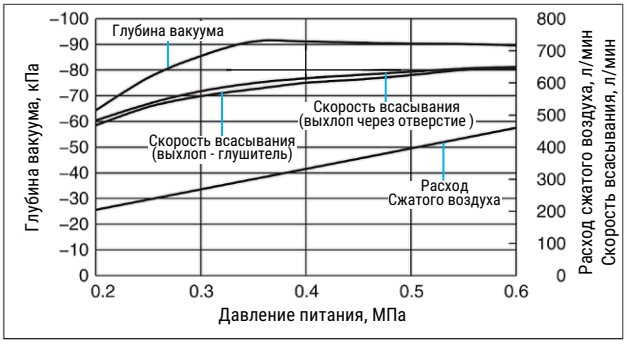

EZL6H... (с клапаном)

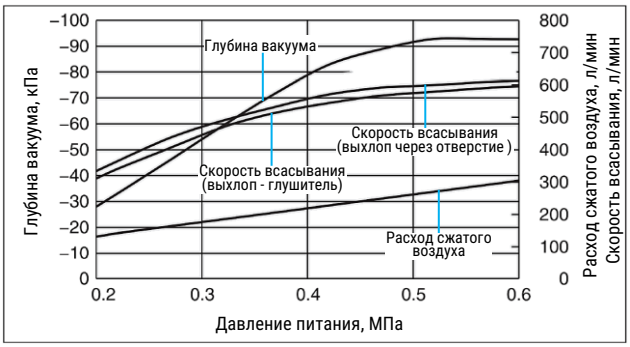

EZL6M... (с клапаном)

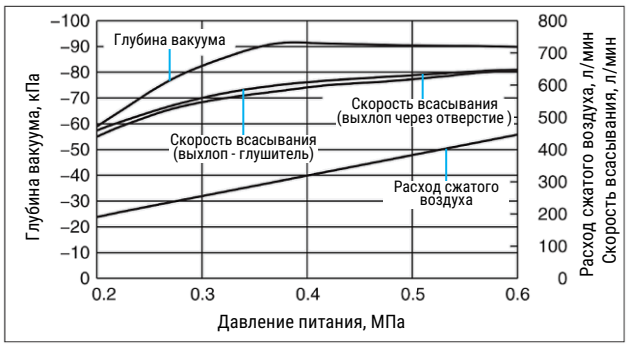

Время вакуумирования

EZL3...

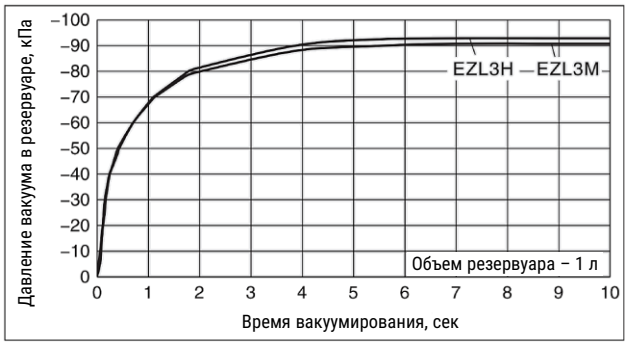

EZL6...

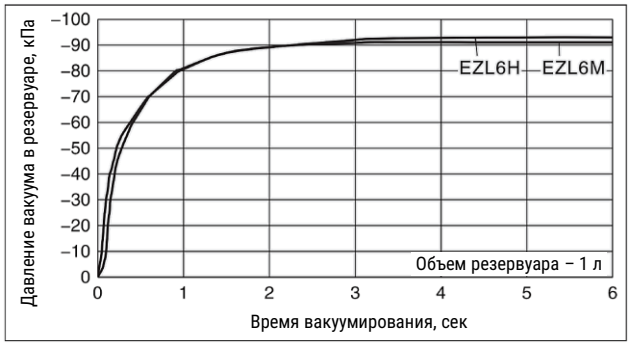

Версия 06.2026
Все права защищены

Основные размеры – генератор вакуума без клапанов

EZL3...

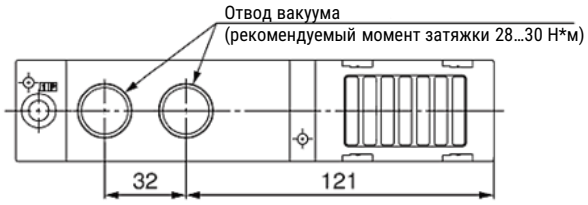

С отверстием для индикации вакуума

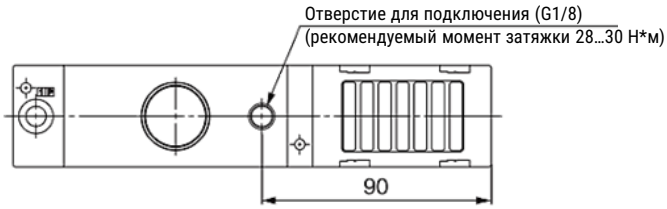

С отверстием для подключения манометра вакуумного давления

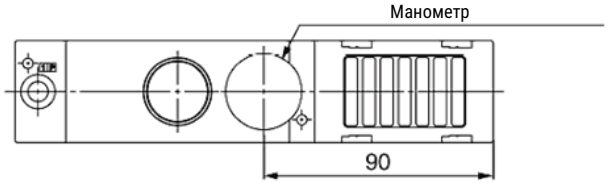

С датчиком вакуума

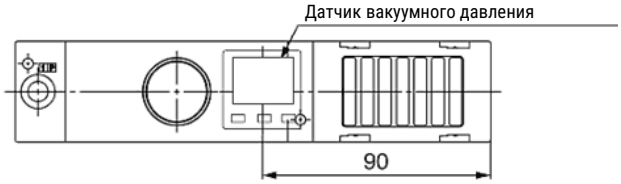

Пневматическая схема

EZL3 (без клапана)

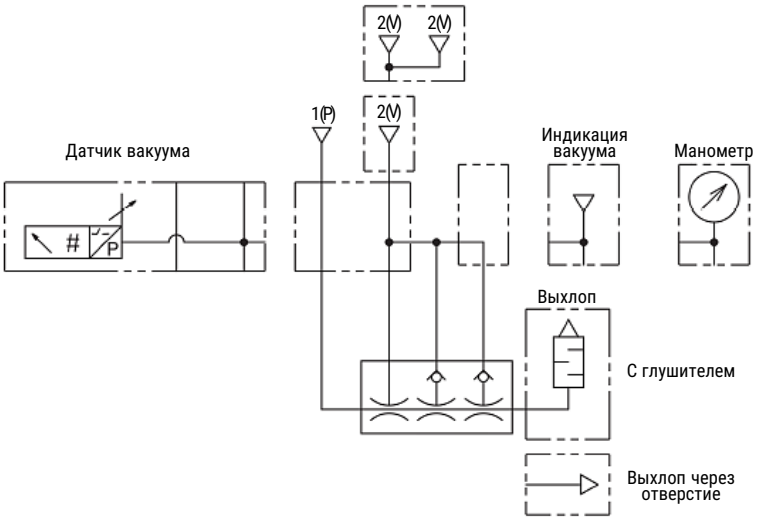

Все права защищены

Основные размеры - генератор вакуума без клапанов

EZL3...

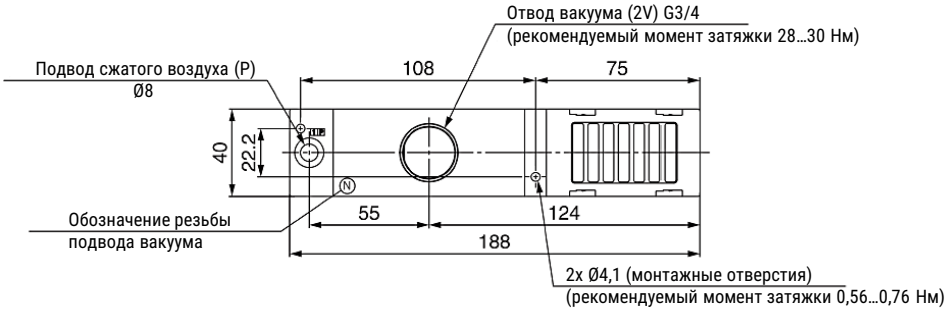

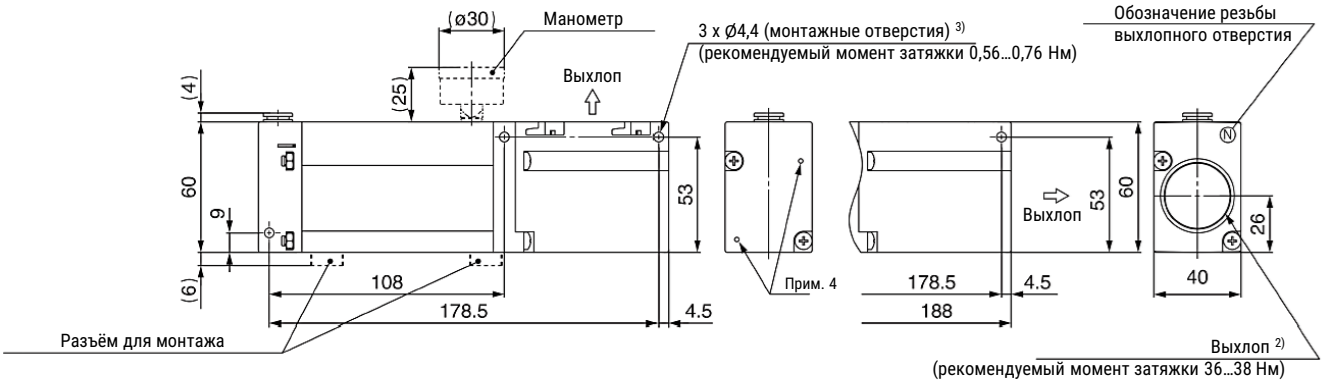

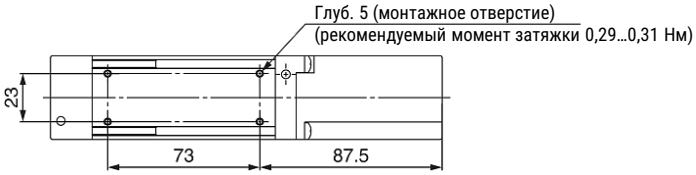

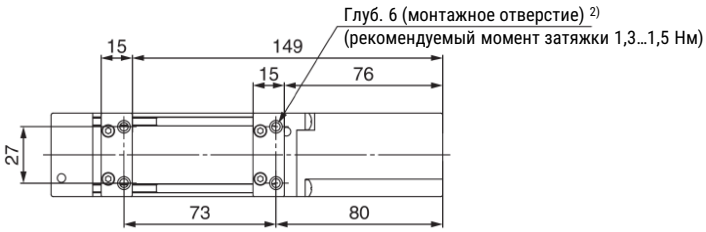

Примечания:

1) Перед тем как приступить к подключению канала вакуума и отверстия для подключения индикации вакуума, зафиксируйте основной корпус.

2) Во избежание повреждения изделия при подключении трубопровода к выхлопному отверстию обеспечьте фиксацию исключительно выхлопного блока. Рекомендуется использовать трубопроводы с внутренним диаметром не менее 21,7 мм.

3) При монтаже генератора вакуума используйте указанный рекомендуемый момент затяжки. Избегайте чрезмерного усилия — это может повредить изделие.

Все права защищены

Основные размеры - генератор вакуума без клапанов

EZL3...

С отверстием для индикации вакуума

С отверстием для подключения манометра вакуумного давления

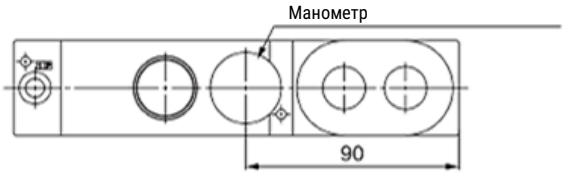

С датчиком вакуума

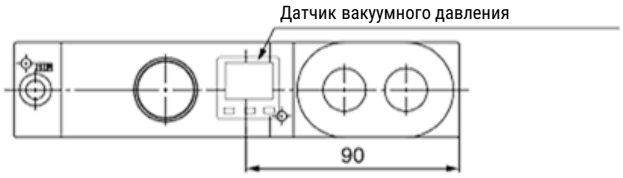

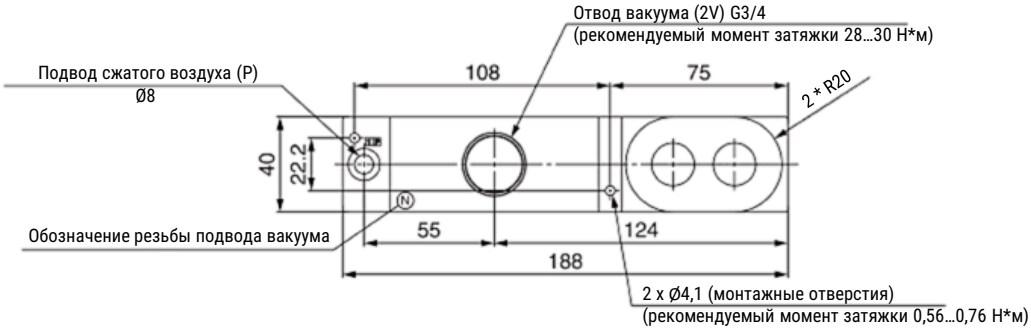

Пневматическая схема

EZL6 (без распределителя)

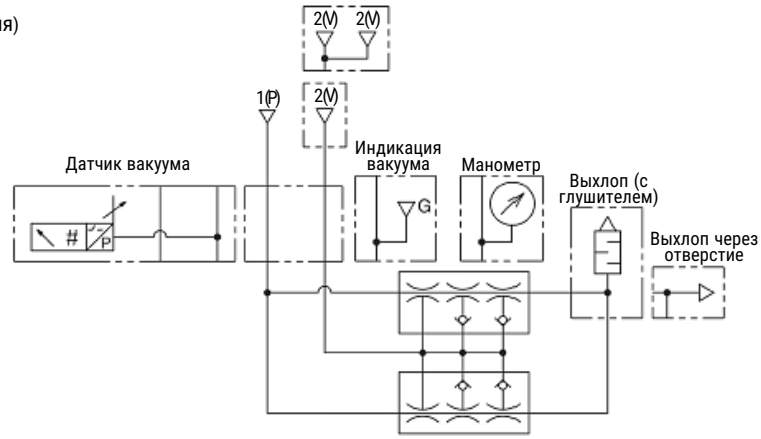

Все права защищены

Основные размеры - генератор вакуума без клапанов

EZL6...

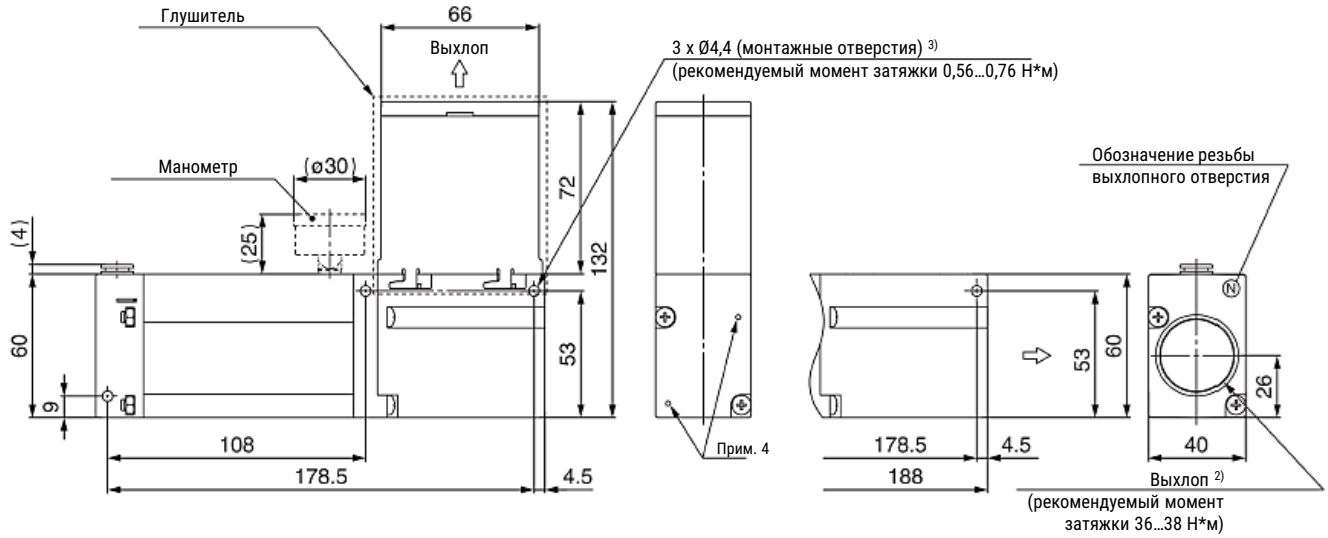

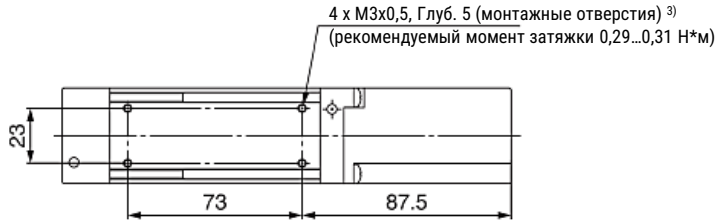

Примечания:

1) Перед тем как приступить к подключению канала вакуума и отверстия для подключения индикации вакуума, зафиксируйте основной корпус.
2) Во избежание повреждения изделия при подключении трубопровода к выхлопному отверстию обеспечьте фиксацию исключительно выхлопного блока. Рекомендуется использовать трубопроводы с внутренним диаметром не менее 21,7 мм.
3) При монтаже генератора вакуума используйте указанный рекомендуемый момент затяжки. Избегайте чрезмерного усилия — это может повредить изделие.

Основные размеры - генератор вакуума с клапанами

EZL3...-K15LZ-D...

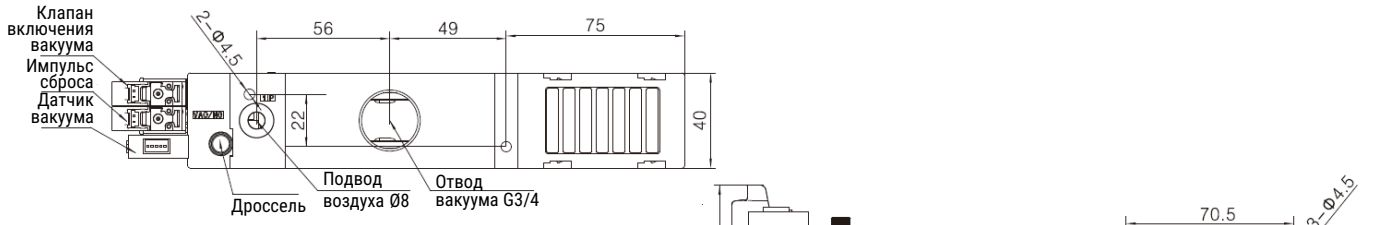

EZL3...-K25LZ-D...

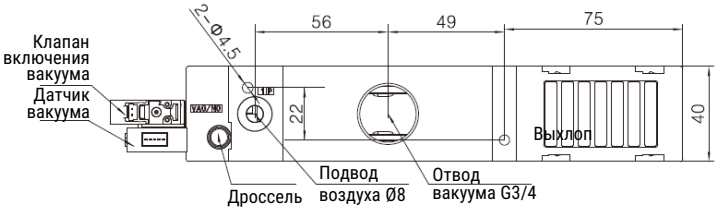

Все права защищены

Основные размеры - генератор вакуума с клапанами

EZL3...-K15LZ-GN...

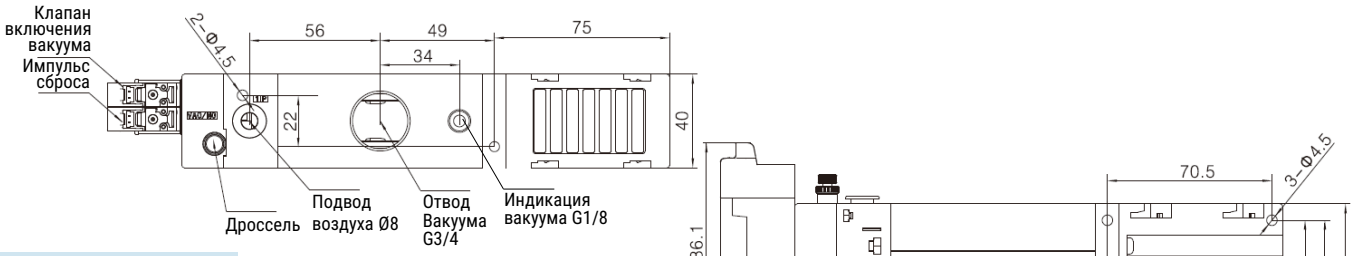

EZL3...-K25LZ-GN...

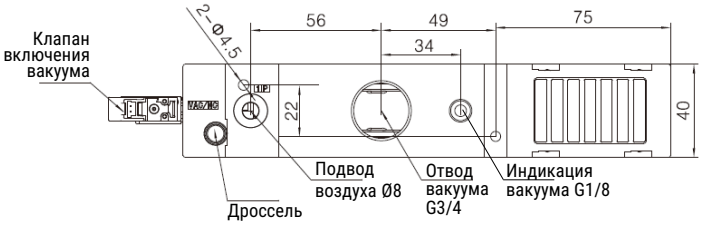

EZL6...-K15LZ-D...

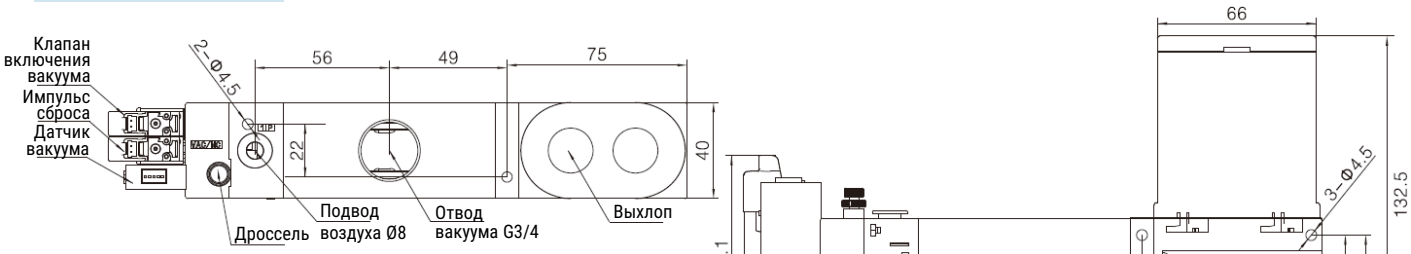

EZL6...-K25LZ-D...

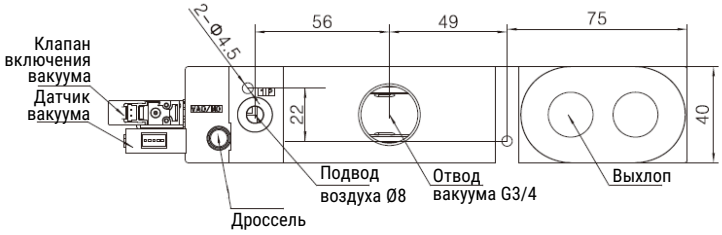

Пневматическая схема
EZL6 (с клапаном)

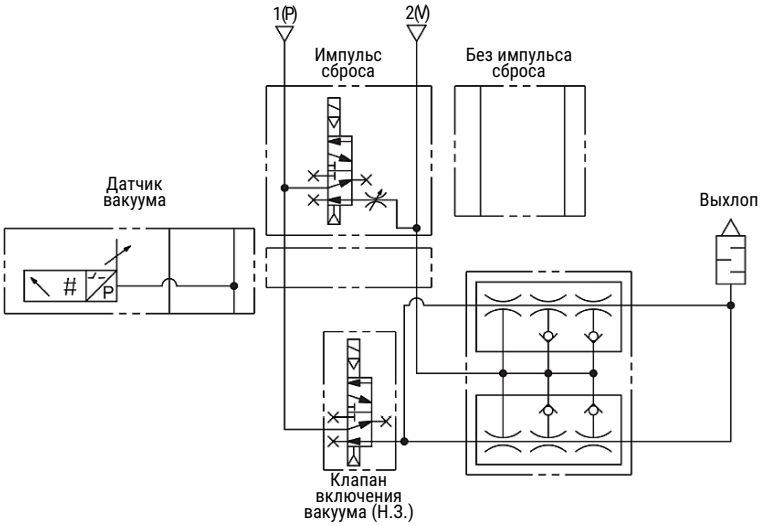

Все права защищены

Основные размеры - генератор вакуума с клапанами

EZL6…-K15LZ-GN…

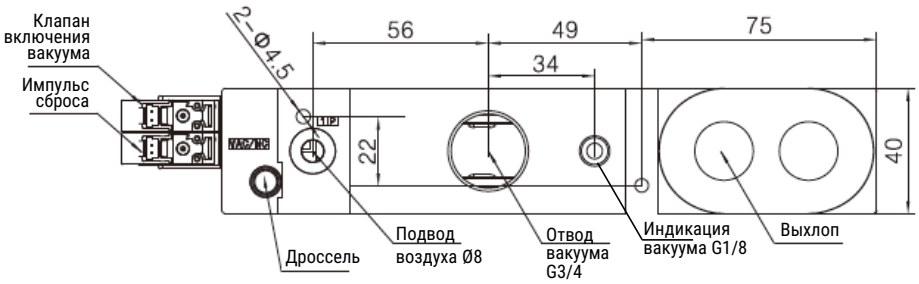

EZL6…-K15LZ-GN…

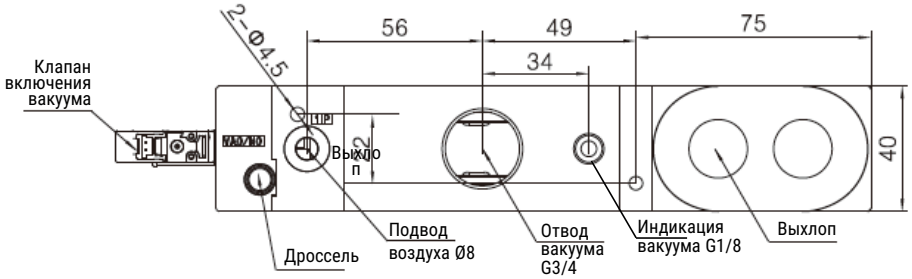

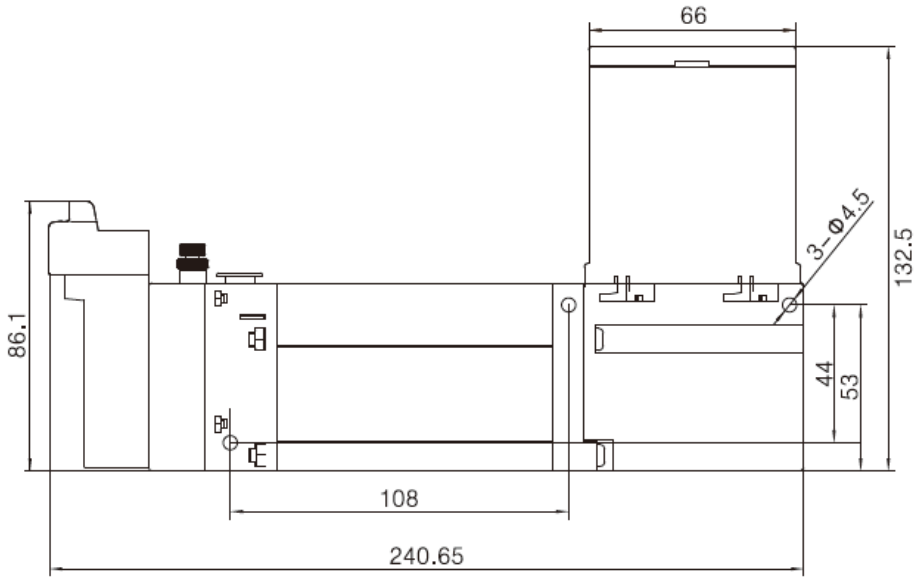

Принадлежности

Описание	Для генератора	Номер для заказа	Код заказа
Набор фильтров	EZL112	30076576	EZL112A-FS
	EZL3	30076577	EZL3-FS
	EZL6	30076579	EZL6-FS

Описание	Для генератора	Код заказа	Код заказа
Датчик вакуума	EZL112	30078729	PS-EZL112A
	EZL3 / EZL6	30078730	PS-EZL3/6
Вакуумметр	EZL112	30078731	EYZV-EZL112A
	EZL3 / EZL6	30078732	EYZV-EZL3/6

Версия 06.2026
Все права защищены