# Устройства подготовки сжатого воздуха модульного монтажа

# Серия AC-XLC05

| | Модель | Присоединительный размер M5 | G1/8" | G1/4" | G3/8" | G1/2" | G3/4" | G1" |
|---|---|---|---|---|---|---|---|---|
| **AC-B-XLC05** Фильтр + Регулятор + Маслораспылитель → с.6 | **AC20** | | • | • | | | | |
| | **AC30** | | | • | • | | | |
| | **AC40** | | | • | • | • | | |
| | **AC50** | | | | | | • | • |
| | **AC60** | | | | | | | • |
| **AC□A-B-XLC05** Фильтр-регулятор + Маслораспылитель → с.3 | **AC20A** | | • | • | | | | |
| | **AC30A** | | | • | • | | | |
| | **AC40A** | | | • | • | • | | |
| | **AC50A** | | | | | | • | • |
| | **AC60A** | | | | | | | • |
| **AF-A-XLC05** Фильтр → с.10 | **AF10** | • | | | | | | |
| | **AF20** | | • | • | | | | |
| | **AF30** | | | • | • | | | |
| | **AF40** | | | • | • | • | | |
| | **AF50** | | | | | | • | • |
| | **AF60** | | | | | | | • |
| **AFM / AFD -A-XLC05** Микрофильтр / Субмикрофильтр → с.14 | **AFM/AFD20** | | • | • | | | | |
| | **AFM/AFD30** | | | • | • | | | |
| | **AFM/AFD40** | | | • | • | • | | |
| **AR10-A-XLC05** **AR-B-XLC05** Регулятор → с.18 | **AR10** | • | | | | | | |
| | **AR20** | | • | • | | | | |
| | **AR30** | | | • | • | | | |
| | **AR40** | | | • | • | • | | |
| | **AR50** | | | | | | • | • |
| | **AR60** | | | | | | | • |
| **AW-B-XLC05** Фильтр-Регулятор → с.22 | **AW20** | | • | • | | | | |
| | **AW30** | | | • | • | | | |
| | **AW40** | | | • | • | • | | |
| | **AW60** | | | | | | • | • |

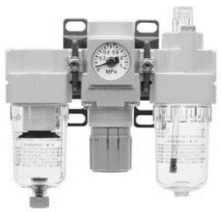











| | Модель | Присоединительный размер M5 | G1/8" | G1/4" | G3/8" | G1/2" | G3/4" | G1" |
|---|---|---|---|---|---|---|---|---|
| **AL-A-XLC05** Маслораспылитель → с.26 | **AL10** | • | | | | | | |
| | **AL20** | | • | • | | | | |
| | **AL30** | | | • | • | | | |
| | **AL40** | | | • | • | • | • | |
| | **AL50** | | | | | | • | • |
| | **AL60** | | | | | | | • |
| **IR-A-XLC05** Прецизионный регулятор давления → с.29 | **IR10□0** | | • | | | | | |
| | **IR20□0** | | | • | | | | |
| | **IR30□0** | | | • | • | • | | |
| **AV-A-XLC05** Устройство плавной подачи воздуха → с.32 | **AV2000** | | | • | | | | |
| | **AV3000** | | | | • | | | |
| | **AV4000** | | | | | • | | |

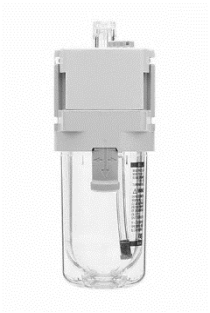





## Принадлежности для AC-XLC05

| | Модель | M5 | G1/8" | G1/4" | G3/8" | G1/2" | G3/4" | G1" |
|---|---|---|---|---|---|---|---|---|
| **VHS-XLC05** Ручной запорный клапан → с.35 | **VHS20** | | • | • | | | | |
| | **VHS30** | | | • | • | | | |
| | **VHS40** | | | • | • | • | | |
| | **VHS50** | | | | | | • | • |



**AKM-D-XLC05**
Промежуточный отвод с обратным клапаном
→ с.37

**IS10-XLC05**
Реле давления, герконовый тип
→ с.37

**IS10M-XLC05**
Реле давления с промежуточным переходником
→ с.38

**IS10E-XLC05**
Реле давления с трубным переходником
→ с.39

Промежуточные отводы и переходные детали
→ с.39

# Фильтр + Регулятор + Маслораспылитель

# Серия AC-B-XLC05

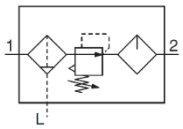


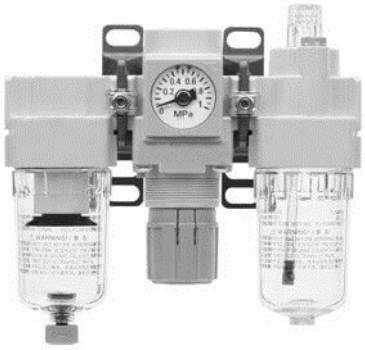

**Номер для заказа**

**AC** [30] — [F] [03] [ ] [ ] — [ ] [ ] [ ] — **B** — **XLC05**

① ② ③ ④ ⑤ ⑥ ⑦ ⑧

| | | Обознач. | Описание | ① Типоразмер | | | | |
|---|---|---|---|---|---|---|---|---|
| | | | | 20 | 30 | 40 | 50 | 60 |
| ② | Тип резьбы | **F** [1] | G | ● | ● | ● | ● | ● |
| ③ | Присоединение | **01** | 1/8" | ● | — | — | — | — |
| | | **02** | 1/4" | ● | ● | ● | — | — |
| | | **03** | 3/8" | — | ● | ● | — | — |
| | | **04** | 1/2" | — | — | ● | — | — |
| | | **06** | 3/4" | — | — | — | ● | — |
| | | **10** | 1" | — | — | — | ● | ● |
| ④ | Отвод конденсата | **—** | Вручную | ● | ● | ● | ● | ● |
| | | **C** | Н.З. авт. конденсатоотводчик [2] | ● | ● | ● | ● | ● |
| | | **D** | Н.О. авт. конденсатоотводчик [3] | — | ● | ● | ● | ● |
| ⑤ | Манометр | **—** | Без манометра | ● | ● | ● | ● | ● |
| | | **E** | Квадратный манометр (с индикатором ограничения) | ● | ● | ● | ● | ● |
| | | **G** | Круглый манометр (с индикатором ограничения) | ● | ● | ● | ● | ● |
| ⑥ | Диапазон регулирования | **—** | 0.05 ~ 0.85 МПа | ● | ● | ● | ● | ● |
| | | **1** | 0.02 ~ 0.2 МПа | ● | ● | ● | ● | ● |
| ⑦ | Резервуар | **—** | Из поликарбоната | ● | ● | ● | ● | ● |
| | | **2** | Металлический | ● | ● | ● | ● | ● |
| | | **8** | Металлический с указателем уровня | — | ● | ● | ● | ● |
| ⑧ | Дренажный порт | **—** | Кран | ● | ● | ● | ● | ● |
| | | **J** | Патрубок 1/8" | ● | — | — | — | — |
| | | | Патрубок 1/4" | — | ● | ● | ● | ● |

1 Сливной патрубок G1/8 для AC20-B и G1/4 для AC30-B ~ AC60-B.
2 При отсутствии давления питания, конденсат, которого недостаточно для открытия автоматического конденсатоотводчика, будет оставаться в резервуаре. Рекомендовано ежедневно сливать конденсат после окончания работы.
3 Если мощность компрессора маленькая ( 0.75 кВт, производительность менее 1000 норм. л/мин), то в первое время после включения устройства возможна утечка воздуха через дренажный кран. В этом случае рекомендуется использовать Н.З. тип.

**Примечание.** Выбор опций указывается в алфавитно-арифметическом порядке. Пример: AC40-F02CE-[1][8][J]-B-XLC05.

Список принадлежностей и сменных деталей приведен на с.9.

## Технические характеристики

| Модель | **AC20-B** | **AC30-B** | **AC40-B** | **AC50-B** | **AC60-B** |
|---|---|---|---|---|---|
| Фильтр | AF20-A | AF30-A | AF40-A | AF50-A | AF60-A |
| Регулятор | AR20-B | AR30-B | AR40-B | AR50-B | AR60-B |
| Маслораспылитель | AL20-A | AL30-A | AL40-A | AL50-A | AL60-A |
| Рабочая среда | Сжатый воздух | | | | |
| Испытательное давление | 1.5 МПа | | | | |
| Рабочая температура | 5 ~ 60 °C | | | | |
| Максимальное рабочее давление | 1 МПа | | | | |
| Диапазон регулировки давления, МПа | 0.05 ~ 0.85 МПа | | | | |
| Тонкость фильтрации | 5 мкм | | | | |
| Номинальный расход, норм. л/мин [1] | 500 | 2000 | 4000 | 4500 | 5000 |
| Рекомендуемое качество масла | Класс 1 (ISO VG32) | | | | |
| Присоединение | G1/8", G1/4" | G1/4", G3/8" | G1/4", G3/8", G1/2" | G3/4", G1" | G1" |
| Порт манометра | G1/8" | | | | |
| Материал корпуса | Алюминиевый сплав | | | | |
| Материал резервуара | Поликарбонат | | | | |
| Защитный кожух | По запросу (сталь) | Поликарбонат | | | |

1 Номинальный расход указан при давлении на входе 0.7 МПа.

## Расходные характеристики

**AC20-B** G1/4"

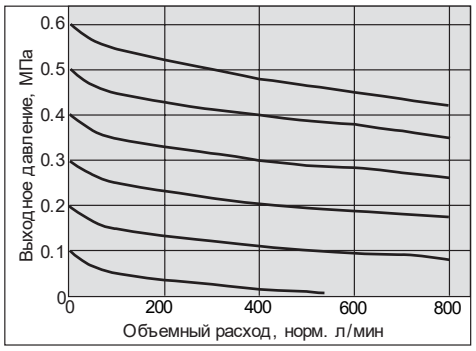


**AC30-B** G3/8"

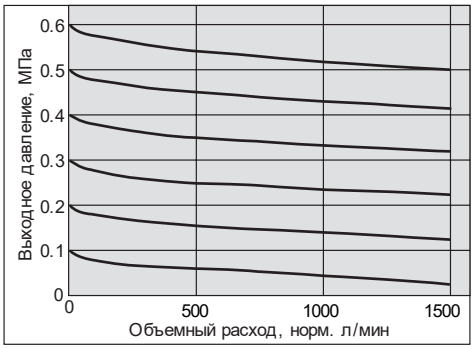


**AC40-B** G1/2"

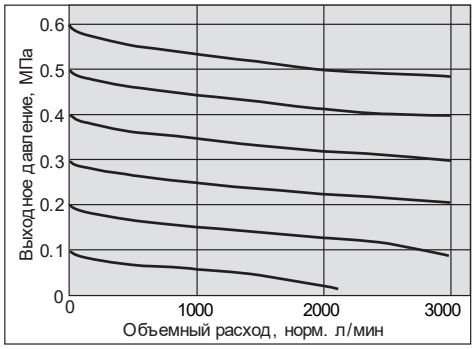


**AC50-B** G1"

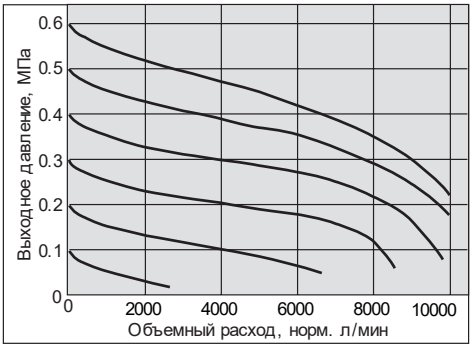


**AC60-B** G1"

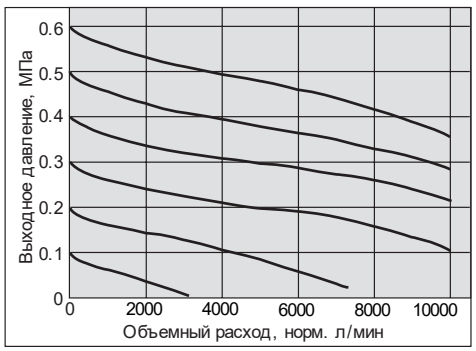

## Размеры

### AC20-B-XLC05

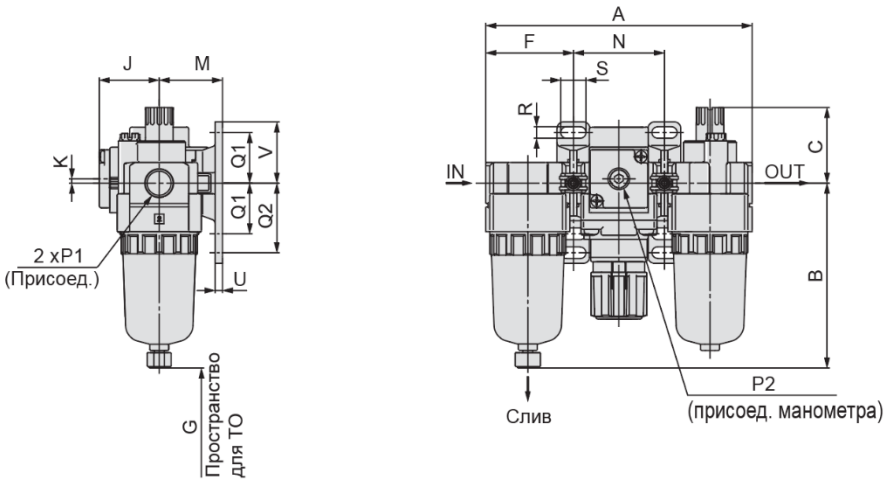


### AC30-B-XLC05 ~ AC60-B-XLC05

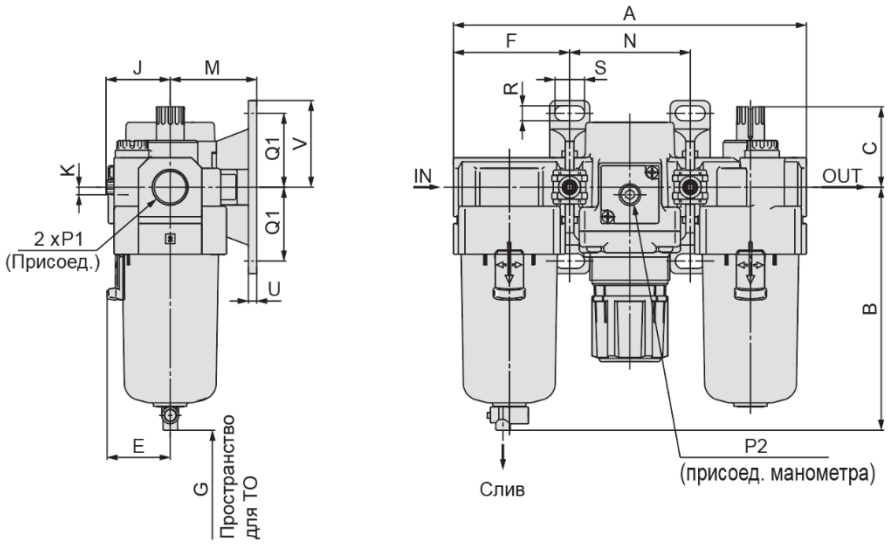


| Манометр | Квадратный манометр | Круглый манометр |
|---|---|---|
| Размеры | 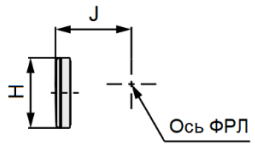 | 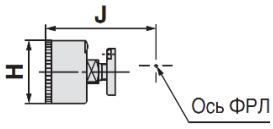 |





[мм]

| Модель | Стандартные размеры | | | | | | | | | | | | | | | | | |
|---|---|---|---|---|---|---|---|---|---|---|---|---|---|---|---|---|---|---|
| | **P1** (G) | **P2** (G) | **A** | **B** | **C** | **E** | **F** | **G** | **J** | **K** | С кронштейном | | | | | | | |
| | | | | | | | | | | | **M** | **N** | **Q1** | **Q2** | **R** | **S** | **U** | **V** |
| **AC20-B** | 1/8, 1/4 | 1/8 | 126.4 | 87.6 | 35.9 | — | 41.6 | 60 | 28.5 | 2 □1 | 30 | 43.2 | 24 | 33 | 5.5 | 12 | 3.5 | 29 |
| **AC30-B** | 1/4, 3/8 | 1/8 | 167.4 | 115.1 | 38.1 | 30 | 55.1 | 80 | 29.4 | 3.5 | 41 | 57.2 | 35 | — | 7 | 14 | 4 | 41 |
| **AC40-B** | 1/4, 3/8, 1/2 | 1/8 | 220.4 | 147.1 | 39.8 | 38.4 | 72.6 | 110 | 33.8 | 3.5 | 50 | 75.2 | 40 | — | 9 | 18 | 5 | 48 |
| **AC50-B** | 3/4, 1 | 1/8 | 282.4 | 220.1 | 41.2 | — | 93.1 | 110 | 43.3 | 3.2 | 70 | 96.2 | 50 | — | 11 | 20 | 6 | 60 |
| **AC60-B** | 1 | 1/8 | 297.4 | 234.1 | 44.7 | — | 98.1 | 110 | 43.3 | 3.2 | 70 | 101.2 | 50 | — | 11 | 20 | 6 | 60 |

| Модель | Принадлежности | | | | | Опции | | | | |
|---|---|---|---|---|---|---|---|---|---|---|
| | С квадратным манометром | | С круглым манометром | | С авт. конденсато-отводчиком | J | 2 | 2J | 8 | 8J |
| | **H** | **J** | **H** | **J** | **B** | **B** | **B** | **B** | **B** | **B** |
| **AC20-B** | □28 | 29.5 | Ø 37.5 | 65 | 104.9 | 91.4 | 87.4 | 93.9 | — | — |
| **AC30-B** | □28 | 30.4 | Ø 37.5 | 65.9 | 156.8 | 121.9 | 117.6 | 122.1 | 137.6 | 142.1 |
| **AC40-B** | □28 | 34.8 | Ø 42.5 | 71.3 | 186.9 | 153.9 | 149.6 | 154.1 | 169.6 | 174.1 |
| **AC50-B** | □28 | 44.3 | Ø 42.5 | 80.8 | 259.9 | 226.9 | 222.6 | 227.1 | 242.6 | 247.1 |
| **AC60-B** | □28 | 44.3 | Ø 42.5 | 80.8 | 273.9 | 240.9 | 236.6 | 241.1 | 256.6 | 261.1 |

Описание опций: J – с патрубком; 2 – металлический резервуар; 8 – металлический резервуар с указателем уровня.

INDUTECH

# Фильтр-регулятор + Маслораспылитель

# Серия AC□A-B-XLC05



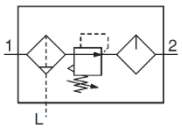


**Номер для заказа**

## AC 30 A – F 03 □ □ – □ □ □ – B – XLC05

① ② ③ ④ ⑤ ⑥ ⑦ ⑧

| | | Обознач. | Описание | ① Типоразмер | | | | |
|---|---|---|---|---|---|---|---|---|
| | | | | 20 | 30 | 40 | 50 | 60 |
| ② | Тип резьбы | **F** | G | ● | ● | ● | ● | ● |
| ③ | Присоединение | **01** | 1/8" | ● | – | – | – | – |
| | | **02** | 1/4" | ● | ● | ● | – | – |
| | | **03** | 3/8" | – | ● | ● | – | – |
| | | **04** | 1/2" | – | – | ● | – | – |
| | | **06** | 3/4" | – | – | – | ● | – |
| | | **10** | 1" | – | – | – | ● | ● |
| ④ | Отвод конденсата [1] | **–** | Вручную | ● | ● | ● | ● | ● |
| | | **C** | Н.З. авт. конденсатоотводчик [2] | ● | ● | ● | ● | ● |
| | | **D** | Н.О. авт. конденсатоотводчик [3] | – | ● | ● | ● | ● |
| ⑤ | Манометр | **–** | Без манометра | ● | ● | ● | ● | ● |
| | | **E** | Квадратный манометр (с индикатором ограничения) | ● | ● | ● | ● | ● |
| | | **G** | Круглый манометр (с индикатором ограничения) | ● | ● | ● | ● | ● |
| ⑥ | Диапазон регулирования | **–** | 0.05 ~ 0.85 МПа | ● | ● | ● | ● | ● |
| | | **1** | 0.02 ~ 0.2 МПа | ● | ● | ● | ● | ● |
| ⑦ | Резервуар | **–** | Из поликарбоната | ● | ● | ● | ● | ● |
| | | **2** | Металлический | ● | ● | ● | ● | ● |
| | | **8** | Металлический с указателем уровня | – | ● | ● | ● | ● |
| ⑧ | Дренажный порт | **–** | Кран | ● | ● | ● | ● | ● |
| | | **J** | Патрубок 1/8" | ● | – | – | – | – |
| | | | Патрубок 1/4" | – | ● | ● | ● | ● |

1 Сливной патрубок G1/8 для AC20A-B и G1/4 для AC30A-B ~ AC60A-B.

2 При отсутствии давления питания, конденсат, которого недостаточно для открытия автоматического конденсатоотводчика, будет оставаться в резервуаре. Рекомендовано ежедневно сливать конденсат после окончания работы.

3 Если мощность компрессора маленькая ( 0.75 кВт, производительность менее 1000 норм. л/мин), то в первое время после включения устройства возможна утечка воздуха через дренажный кран. В этом случае рекомендуется использовать Н.З. тип.

**Примечание.** Выбор опций указывается в алфавитно-арифметическом порядке. Пример: AC40A-F02CE- **1** **8** **J** -B-XLC05.

## Технические характеристики

| Модель | **AC20A-B** | **AC30A-B** | **AC40A-B** | **AC50A-B** | **AC60A-B** |
|---|---|---|---|---|---|
| Фильтр-регулятор | AW20-B | AW30-B | AW40-B | AW60-B | AW60-B |
| Маслораспылитель | AL20-A | AL30-A | AL40-A | AL50-A | AL60-A |
| Рабочая среда | Сжатый воздух | | | | |
| Испытательное давление | 1.5 МПа | | | | |
| Максимальное рабочее давление | 1 МПа | | | | |
| Рабочая температура | 5 ~ 60 °C | | | | |
| Диапазон регулировки давления, МПа | 0.05 ~ 0.85 МПа | | | | |
| Тонкость фильтрации | 5 мкм | | | | |
| Рекомендуемое качество масла | Класс 1 (ISO VG32) | | | | |
| Присоединение | G1/8", G1/4" | G1/4", G3/8" | G1/4", G3/8", G1/2" | G3/4", G1" | G1" |
| Порт манометра | G1/8" | | | | |
| Конструкция | Со сбросом давления | | | | |
| Материал резервуара | Поликарбонат | | | | |
| Защитный кожух | По запросу (сталь) | Стандартный (поликарбонат) | | | |
| Вес, кг | 0.33 | 0.63 | 1.15 | 3.21 | 3.36 |

## Размеры

### AC20A-B

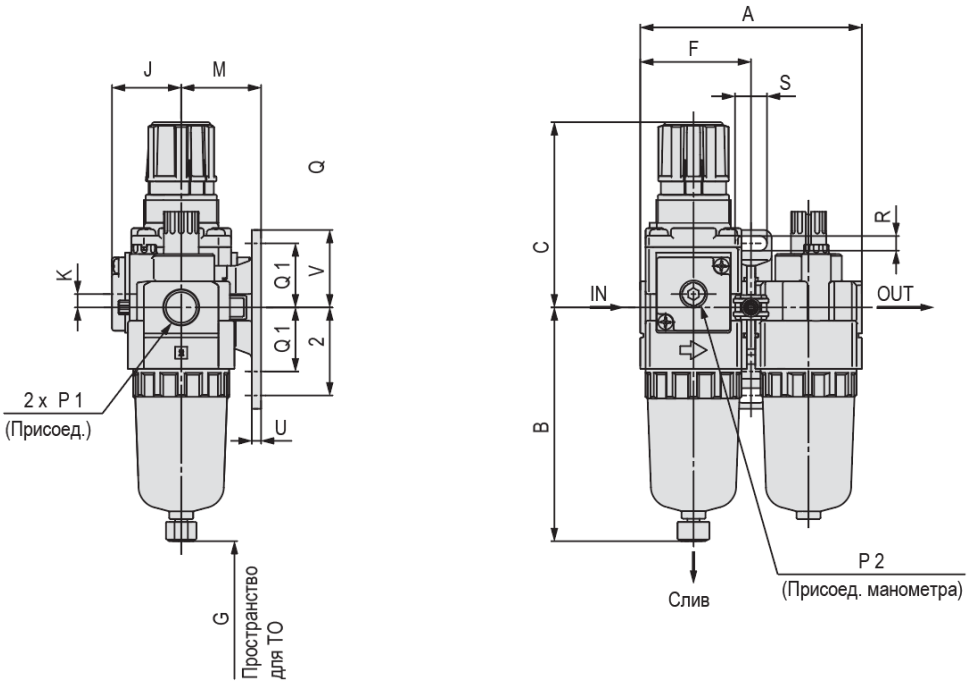

## Размеры

### AC30A-B ~ AC60A-B

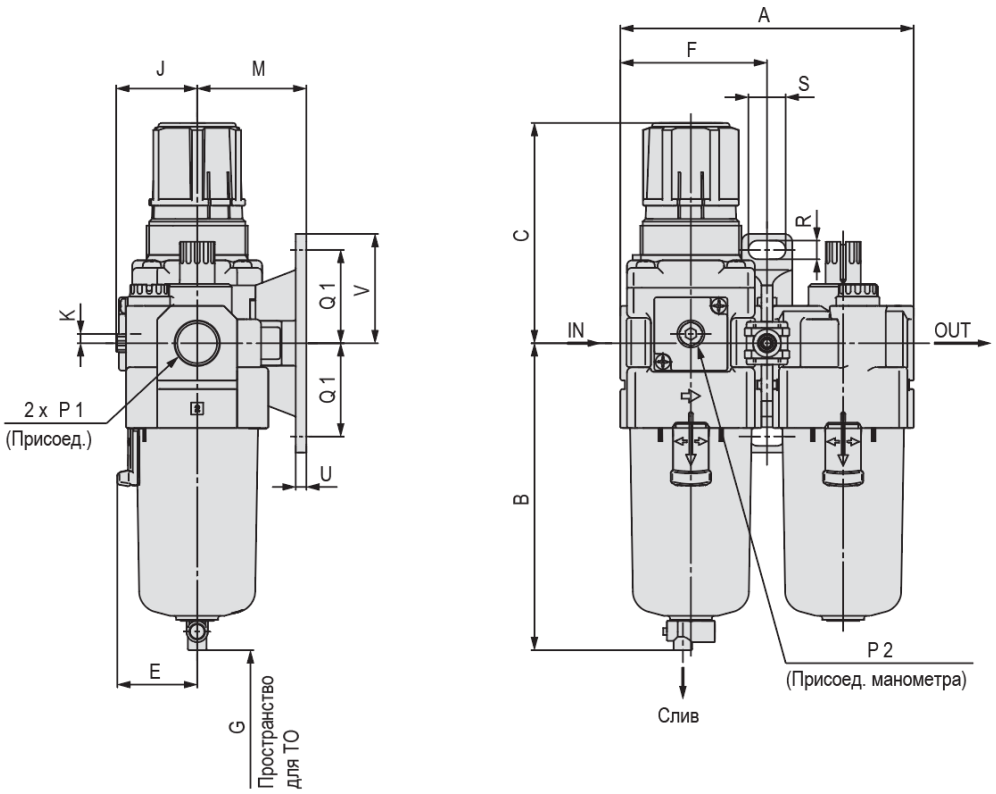


| Манометр | Квадратный манометр | Круглый манометр |
|---|---|---|
| Размеры | 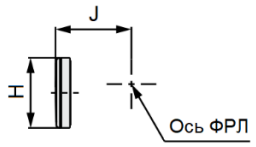 | 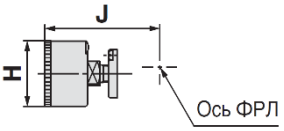 |





[мм]

| Модель | Стандартные размеры | | | | | | | | | | | | | | | | |
|---|---|---|---|---|---|---|---|---|---|---|---|---|---|---|---|---|---|
| | **P1** (G) | **P2** (G) | **A** | **B** | **C** | **E** | **F** | **G** | **J** | **K** | С крепежным угольником | | | | | | |
| | | | | | | | | | | | **M** | **Q1** | **Q2** | **R** | **S** | **U** | **V** |
| **AC20A-B** | 1/8, 1/4 | 1/8 | 83.2 | 87.6 | 72.4 | — | 41.6 | 60 | 28.5 | 5 | 30 | 24 | 33 | 5.5 | 12 | 3.5 | 29 |
| **AC30A-B** | 1/4, 3/8 | 1/8 | 110.2 | 115.1 | 85.6 | 30 | 55.1 | 80 | 29.4 | 3.5 | 41 | 35 | — | 7 | 14 | 4 | 41 |
| **AC40A-B** | 1/4, 3/8, 1/2 | 1/8 | 145.2 | 147.1 | 91.7 | 38.4 | 72.6 | 110 | 33.8 | 1.5 | 50 | 40 | — | 9 | 18 | 5 | 48 |
| **AC50A-B** | 3/4, 1 | 1/8 | 191.2 | 220.1 | 175.5 | — | 93.1 | 110 | 43.3 | 3.2 | 70 | 50 | — | 11 | 20 | 6 | 60 |
| **AC60A-B** | 1 | 1/8 | 196.2 | 234.1 | 175.5 | — | 98.1 | 110 | 43.3 | 3.2 | 70 | 50 | — | 11 | 20 | 6 | 60 |

| Модель | Принадлежности | | | | | Опции | | | | |
|---|---|---|---|---|---|---|---|---|---|---|
| | Квадратный манометр | | Круглый манометр | | С авт. конденсато-отводчиком | J | 2 | 2J | 8 | 8J |
| | **H** | **J** | **H** | **J** | **B** | **B** | **B** | **B** | **B** | **B** |
| **AC20A-B** | □28 | 27 | Ø 37.5 | 62.5 | 104.9 | 91.4 | 87.4 | 93.9 | — | — |
| **AC30A-B** | □28 | 30 | Ø 37.5 | 66.9 | 156.8 | 121.9 | 117.6 | 122.1 | 137.6 | 142.1 |
| **AC40A-B** | □28 | 38.4 | Ø 42.5 | 75.7 | 186.9 | 153.9 | 149.6 | 154.1 | 169.6 | 174.1 |
| **AC50A-B** | □28 | 44.3 | Ø 42.5 | 80.8 | 259.9 | 226.9 | 222.6 | 227.1 | 242.6 | 247.1 |
| **AC60A-B** | □28 | 44.3 | Ø 42.5 | 80.8 | 273.9 | 240.9 | 236.6 | 241.1 | 256.6 | 261.1 |

Описание опций:
2 – Металлический резервуар.
8 – Металлический резервуар с указателем уровня.
J – С патрубком.

## Принадлежности для AC□-B

**Принадлежности** (для отдельного заказа)

| Модель | | | AC20□-B | AC30□-B | AC40□-B | AC50□-B | AC60□-B |
|---|---|---|---|---|---|---|---|
| Круглый манометр | 0 ~ 1.0 МПа | | G36-10-01-XLC05 / G43-10-01-XLC05 | | | | |
| | 0 ~ 0.4 МПа | | G43-4-01-XLC05 | | | | |
| Квадратный манометр | 0 ~ 1.0 МПа | | GC3-10AS-XLC05 | | | | |
| | 0 ~ 0.4 МПа | | GC3-4AS-XLC05 | | | | |
| Ручной запорный клапан | | G1/8" | VHS20-F01A-□-XLC05 | – | – | – | – |
| | | G1/4" | VHS20-F02A-□-XLC05 | VHS30-F02A-□-XLC05 | VHS40-F02A-□-XLC05 | – | – |
| | | G3/8" | – | VHS30-F03A-□-XLC05 | VHS40-F03A-□-XLC05 | – | – |
| | | G1/2" | – | – | VHS40-F04A-□-XLC05 | – | – |
| | | G3/4" | – | – | – | VHS50-F06-□-D-XLC05 | VHS50-F06-□-D-XLC05 |
| | | G1" | – | – | – | VHS50-F10-□-D-XLC05 | VHS50-F10-□-D-XLC05 |
| Реле давления, герконовый тип | | | IS10-01S-6L-XLC05 | | | | |
| Реле давления с промежуточным переходником | | | IS10M-20-6L-A-XLC05 | IS10M-30-6L-A-XLC05 | IS10M-40-6L-A-XLC05 | IS10M-60-6L-A-XLC05 | IS10M-60-6L-A-XLC05 |
| Реле давления с трубным переходником | | G1/8" | IS10E-20F01-6L-A-XLC05 | – | – | – | – |
| | | G1/4" | IS10E-20F02-6L-A-XLC05 | IS10E-30F02-6L-A-XLC05 | – | – | – |
| | | G3/8" | – | IS10E-30F03-6L-A-XLC05 | IS10E-40F03-6L-A-XLC05 | – | – |
| | | G1/2" | – | – | IS10E-40F04-6L-A-XLC05 | – | – |
| Переходная деталь | | | Y200-D-XLC05 | Y300-D-XLC05 | Y400-D-XLC05 | Y600-A-XLC05 | Y600-A-XLC05 |
| Переходная деталь с крепежным угольником | | | Y200T-D-XLC05 | Y300T-D-XLC05 | Y400T-D-XLC05 | Y600T-A-XLC05 | Y600T-A-XLC05 |
| Промежуточный отвод с обратным клапаном | | G1/4" | AKM2000-F02-D-XLC05 | AKM3000-F02-D-XLC05 | – | – | – |
| | | G3/8" | – | – | AKM4000-F03-D-XLC05 | – | – |
| Промежуточный отвод | | G1/8" | Y210-F01-A-XLC05 | Y310-F01-A-XLC05 | – | – | – |
| | | G1/4" | Y210-F02-A-XLC05 | Y310-F02-A-XLC05 | Y410-F02-A-XLC05 | – | – |
| | | G3/8" | – | – | Y410-F03-A-XLC05 | Y610-F03-A-XLC05 | Y610-F03-A-XLC05 |
| | | G1/2" | – | – | – | Y610-F04-A-XLC05 | Y610-F04-A-XLC05 |
| Промежуточный отвод | | G1/4" | Y24-F02-D-XLC05 | Y34-F02-D-XLC05 | Y44-F02-D-XLC05 | – | – |
| | | G3/8" | – | – | Y44-F03-D-XLC05 | – | – |
| | | G1/2" | – | – | – | Y64-F04-D-XLC05 | Y64-F04-D-XLC05 |
| Переходная деталь | | G1/4" | E200-F02-D-XLC05 | E300-F02-D-XLC05 | E400-F02-D-XLC05 | – | – |
| | | G3/8" | – | E300-F03-D-XLC05 | E400-F03-D-XLC05 | – | – |
| | | G1/2" | – | – | E400-F04-D-XLC05 | – | – |

# Фильтр
# Серия AF-A-XLC05



**Номер для заказа**

**AF [20] – [F] [02] [B] [C] – [2] [J] – A – XLC05**

① ② ③ ④ ⑤ ⑥ ⑦

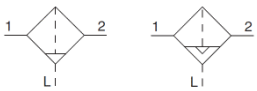


| | | Обознач. | Описание | ① Типоразмер | | | | | |
|---|---|---|---|---|---|---|---|---|---|
| | | | | 10 | 20 | 30 | 40 | 50 | 60 |
| ② | Тип резьбы | – | M | ● | – | – | – | – | – |
| | | **F** | G | – | ● | ● | ● | ● | ● |
| ③ | Присоединение | **M5** | M5 x 0.8 | ● | – | – | – | – | – |
| | | **01** | 1/8" | – | ● | – | – | – | – |
| | | **02** | 1/4" | – | ● | ● | ● | – | – |
| | | **03** | 3/8" | – | – | ● | ● | – | – |
| | | **04** | 1/2" | – | – | – | ● | – | – |
| | | **06** | 3/4" | – | – | – | – | ● | – |
| | | **10** | 1" | – | – | – | – | ● | ● |
| ④ | Монтажные принадлежности | – | Без принадлежностей | ● | ● | ● | ● | ● | ● |
| | | **B** | С крепежным угольником [1] | – | ● | ● | ● | ● | ● |
| ⑤ | Отвод Конденсата [2] | – | Вручную | ● | ● | ● | ● | ● | ● |
| | | **C** | Н.З. авт. конденсатоотводчик [3] | ● | ● | ● | ● | ● | ● |
| | | **D** | Н.О. авт. конденсатоотводчик [4] | – | – | ● | ● | ● | ● |
| ⑥ | Резервуар | – | Из поликарбоната | ● | ● | ● | ● | ● | ● |
| | | **2** | Металлический | ● | ● | ● | ● | ● | ● |
| | | **8** | Металлический с указателем уровня | – | – | ● | ● | ● | ● |
| ⑦ | Дренажный порт | – | Кран | ● | ● | ● | ● | ● | ● |
| | | **J** | Патрубок 1/8" | – | ● | – | – | – | – |
| | | | Патрубок 1/4" | – | – | ● | ● | ● | ● |

1 Крепежный угольник поставляется в комплекте с устройством, но не в сборе. Комплект состоит из крепежного угольника и двух установочных винтов.
2 Автоматический конденсатоотводчик снабжен быстроразъемным соединением Ø10 (применимо к AF30-A ~ AF60-A).
3 При отсутствии давления питания, конденсат, которого недостаточно для открытия автоматического конденсатоотводчика, будет оставаться в резервуаре. Рекомендовано ежедневно сливать конденсат после окончания работы.
4 Если мощность компрессора маленькая ( 0.75 кВт, производительность менее 1000 норм. л/мин), то в первое время после включения устройства возможна утечка воздуха через дренажный кран. В этом случае рекомендуется использовать Н.З. тип.

**Примечание.** Выбор опций указывается в алфавитно-арифметическом порядке. Пример: AF40-F04B- [2] [J] -A-XLC05.

## **Принадлежности и сменные детали** (для отдельного заказа)

| Модель | **AF10-A** | **AF20-A** | **AF30-A** | **AF40-A** | **AF50-A** | **AF60-A** |
|---|---|---|---|---|---|---|
| Крепёжный угольник | – | AF22P-050AS-XLC05 | AF32P-050AS-XLC05 | AF42P-050AS-XLC05 | AF52P-050AS-XLC05 | |
| Фильтрующий элемент, 5 мкм | AF10P-060S-XLC05 | AF20P-060S-XLC05 | AF30P-060S-XLC05 | AF40P-060S-XLC05 | AF60P-060S-XLC05 | |
| Стакан из поликарбоната с ручным отводом конденсата | C1SF-A-XLC05 | C2SF-A-XLC05 | C3SF-A-XLC05 | C4SF-A-XLC05 | | |
| Стакан из металла с ручным отводом конденсата | – | C2SF-2-A-XLC05 | C3SF-2-A-XLC05 | C4SF-2-A-XLC05 | | |
| Стакан из поликарбоната в сборе с конденсатоотводчиком Н.З. типа | AD17-A-XLC05 | AD27-A-XLC05 | AD37-A-XLC05 | AD47-A-XLC05 | | |
| Стакан из поликарбоната в сборе с конденсатоотводчиком Н.О. типа | – | – | AD38-A-XLC05 | AD48-A-XLC05 | | |
| Стакан из металла в сборе с конденсатоотводчиком Н.З. типа | – | AD27-2-A-XLC05 | AD37-2-A-XLC05 | AD47-2-A-XLC05 | | |
| Стакан из металла в сборе с конденсатоотводчиком Н.О. типа | – | – | AD38-2-A-XLC05 | AD48-2-A-XLC05 | | |
| Стакан из металла в сборе с конденсатоотводчиком Н.О. типа, с указателем уровня | – | – | AD38-8-A-XLC05 | AD48-8-A-XLC05 | | |

## **Технические характеристики**

| Модель | **AF10-A** | **AF20-A** | **AF30-A** | **AF40-A** | **AF50-A** | **AF60-A** |
|---|---|---|---|---|---|---|
| Рабочая среда | Сжатый воздух | | | | | |
| Испытательное давление | 1.5 МПа | | | | | |
| Максимальное рабочее давление | 1 МПа | | | | | |
| Рабочая температура | 5 ~ 60 °C | | | | | |
| Тонкость фильтрации | 5 мкм | | | | | |
| Номинальный расход, норм. л/мин | 150 | 1100 | 2600 | 4100 | 8000 | 9000 |
| Объем резервуара, $см^3$ | 2.5 | 8 | 25 | 45 | 45 | 45 |
| Присоединение | M5 x 0.8 | G1/8", G1/4" | G1/4", G3/8" | G1/4", G3/8", G1/2" | G3/4", G1" | G1" |
| Материал резервуара | Поликарбонат | | | | | |
| Защитный кожух | – | По запросу (сталь) | Стандартный (поликарбонат) | | | |

1 Номинальный расход указан при давлении на входе 0.7 МПа.

## Расходные характеристики

**AF10-A** M5

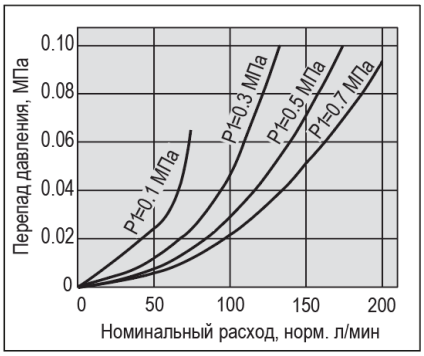


**AF20-A** G1/4”

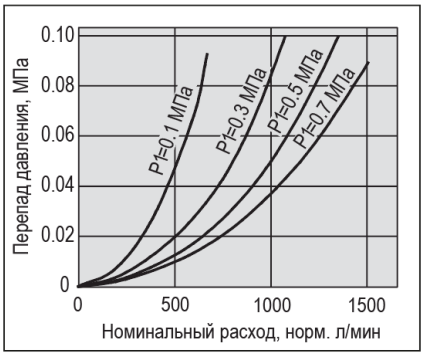


**AF30-A** G3/8”

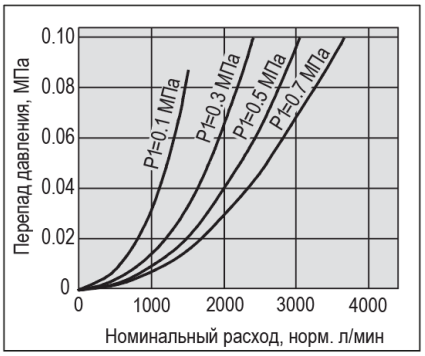


**AF40-A** G1/2”

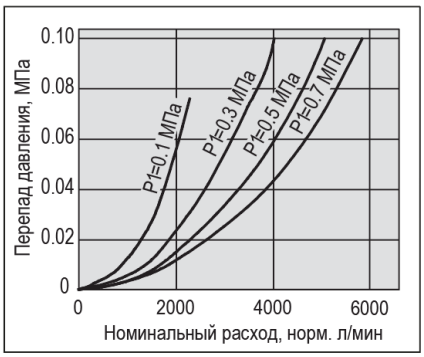


**AF50-A** G1”

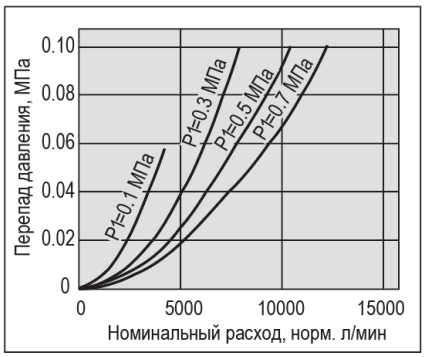


**AF60-A** G1”

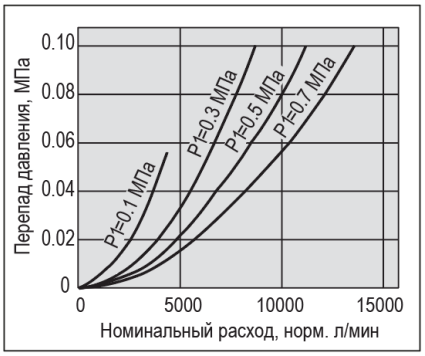

## Размеры

### AF10-A / AF20-A

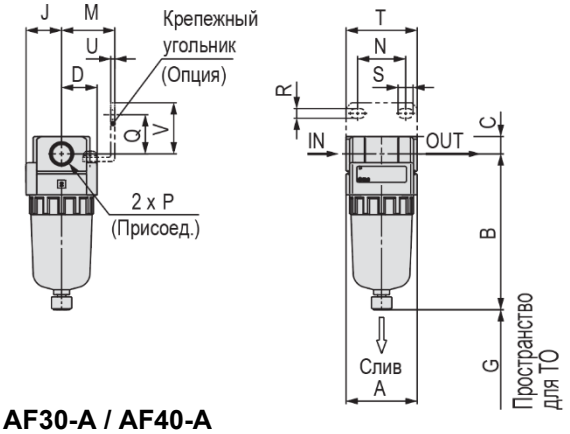


### AF30-A / AF40-A

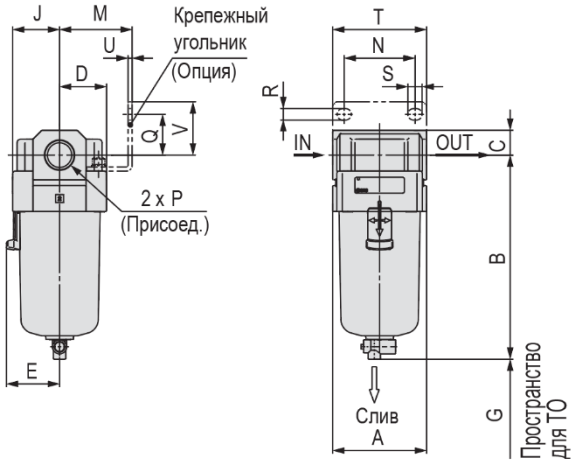


### AF50-A / AF60-A

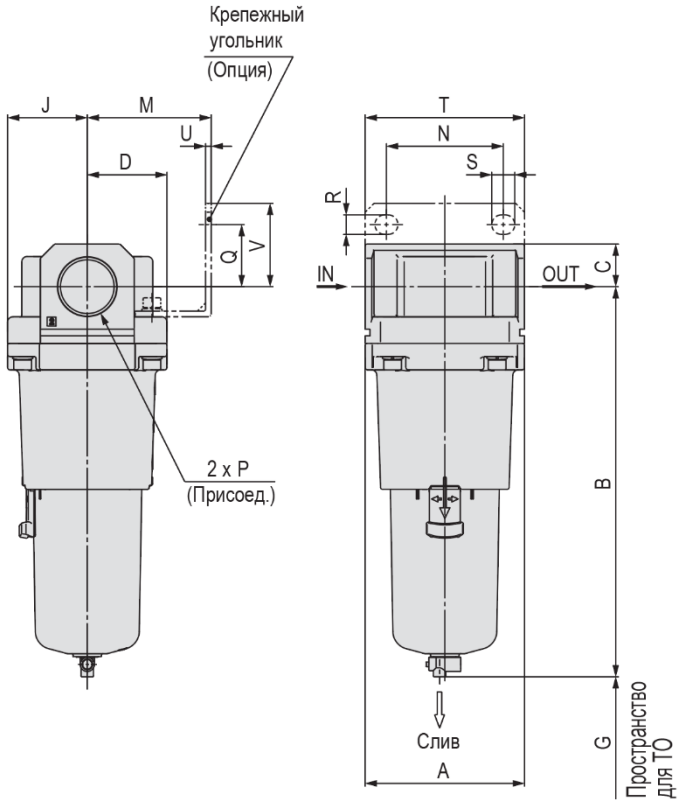


[мм]

| Модель | Стандартные размеры | | | | | | | |
|---|---|---|---|---|---|---|---|---|
| | **P** (M, G) | **A** | **B** | **C** | **D** | **E** | **G** | **J** |
| **AF10-A** | M5 x 0.8 | 25 | 59.9 | 7 | 12.5 | — | 25 | 12.5 |
| **AF20-A** | 1/8, 1/4 | 40 | 87.6 | 9.8 | 20 | — | 25 | 20 |
| **AF30-A** | 1/4, 3/8 | 53 | 115.1 | 14 | 26.7 | 30 | 35 | 26.7 |
| **AF40-A** | 1/4, 3/8, 1/2 | 70 | 147.1 | 18 | 35.5 | 38.4 | 40 | 35.5 |
| **AF50-A** | 3/4, 1 | 90 | 220.1 | 24 | 45 | — | 30 | 45 |
| **AF60-A** | 1 | 95 | 234.1 | 24 | 47.5 | — | 30 | 47.5 |

| Модель | Монтажные размеры | | | | | | | | | Опции | | | | |
|---|---|---|---|---|---|---|---|---|---|---|---|---|---|---|
| | С крепежным угольником | | | | | | | | С авт. конденсато-отводчиком | J | 2 | 2J | 8 | 8J |
| | **M** | **N** | **Q** | **R** | **S** | **T** | **U** | **V** | **B** | **B** | **B** | **B** | **B** | **B** |
| **AF10-A** | — | — | — | — | — | — | — | — | 77.9 | — | 59.3 | — | — | — |
| **AF20-A** | 30 | 27 | 22 | 5.4 | 8.4 | 40 | 2.3 | 28 | 104.9 | 91.4 | 87.4 | 93.9 | — | — |
| **AF30-A** | 41 | 35 | 23 | 6.5 | 13 | 53 | 2.3 | 30 | 156.8 | 121.9 | 117.6 | 122.1 | 137.6 | 142.1 |
| **AF40-A** | 50 | 52 | 26 | 8.5 | 12.5 | 70 | 2.3 | 35 | 186.9 | 153.9 | 149.6 | 154.1 | 169.6 | 174.1 |
| **AF50-A** | 70 | 66 | 35 | 11 | 13 | 90 | 3.2 | 47 | 259.9 | 226.9 | 222.6 | 227.1 | 242.6 | 247.1 |
| **AF60-A** | 70 | 66 | 35 | 11 | 13 | 90 | 3.2 | 47 | 273.9 | 240.9 | 236.6 | 241.1 | 256.6 | 261.1 |

Описание опций:
2 – Металлический резервуар.
8 – Металлический резервуар с указателем уровня.
J – С патрубком.

# Микрофильтр
# Субмикрофильтр
# Серия AFM-A-XLC05
# AFD-A-XLC05

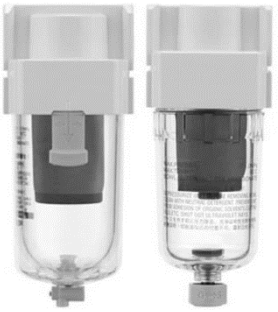

Микрофильтр Субмикрофильтр

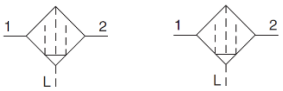


**Номер для заказа**

**Микрофильтр** **AFM** **30** — **F** **02** ☐ **D** — ☐ ☐ — **A** — **XLC05**

**Субмикрофильтр** **AFD** **30** — **F** **02** ☐ **D** — ☐ ☐ — **A** — **XLC05**

① ② ③ ④ ⑤ ⑥ ⑦

| | | Обознач. | Описание | ① Типоразмер | | |
|---|---|---|---|---|---|---|
| | | | | 20 | 30 | 40 |
| ② | Тип резьбы | **F** | G | ● | ● | ● |
| ③ | Присоединение | **01** | 1/8" | ● | — | — |
| | | **02** | 1/4" | ● | ● | ● |
| | | **03** | 3/8" | — | ● | ● |
| | | **04** | 1/2" | — | — | ● |
| ④ | Монтажные принадлежности | **—** | Без принадлежностей | ● | ● | ● |
| | | **B** | С крепежным угольником | ● | ● | ● |
| ⑤ | Отвод конденсата | **—** | Вручную | ● | ● | ● |
| | | **C** | Н.З. авт. конденсатоотводчик | ● | ● | ● |
| | | **D** | Н.О. авт. конденсатоотводчик | — | ● | ● |
| ⑥ | Резервуар | **—** | Из поликарбоната | ● | ● | ● |
| | | **2** | Металлический | ● | ● | ● |
| | | **8** | Металлический с указателем уровня | — | ● | ● |
| ⑦ | Дренажный порт | **—** | Кран | ● | ● | ● |
| | | **J** | Патрубок 1/8" | ● | — | — |
| | | | Патрубок 1/4" | — | ● | ● |

**Примечание.** Выбор опций указывается в алфавитно-арифметическом порядке. Пример: AFM30-F02BC-**2** **J** -A-XLC05.

**Принадлежности и сменные детали** (для отдельного заказа)

| Модель | **AFM20-A** | **AFM30-A** | **AFM40-A** |
|---|---|---|---|
| Фильтрующий элемент, 0.3 мкм | AFM20P-060AS-XLC05 | AFM30P-060AS-XLC05 | AFM40P-060AS-XLC05 |
| Крепежный угольник | AF22P-050AS-XLC05 | AF32P-050AS-XLC05 | AF42P-050AS-XLC05 |
| Модель | **AFD20-A** | **AFD30-A** | **AFD40-A** |
| Фильтрующий элемент, 0.01 мкм | AFD20P-060AS-XLC05 | AFD30P-060AS-XLC05 | AFD40P-060AS-XLC05 |
| Крепежный угольник | AF22P-050AS-XLC05 | AF32P-050AS-XLC05 | AF42P-050AS-XLC05 |
| Модель | **AFM20-A / AFD20-A** | **AFM30-A / AFD30-A** | **AFM40-A / AFD40-A** |
| Стакан из поликарбоната с ручным отводом конденсата | C2SF-A-XLC05 | C3SF-A-XLC05 | C4SF-A-XLC05 |
| Стакан из металла с ручным отводом конденсата | C2SF-2-A-XLC05 | C3SF-2-A-XLC05 | C4SF-2-A-XLC05 |
| Стакан из поликарбоната в сборе с конденсатоотводчиком Н.З. типа | AD27-A-XLC05 | AD37-A-XLC05 | AD47-A-XLC05 |
| Стакан из поликарбоната в сборе с конденсатоотводчиком Н.О. типа | – | AD38-A-XLC05 | AD48-A-XLC05 |
| Стакан из металла в сборе с конденсатоотводчиком Н.З. типа | AD27-2-A-XLC05 | AD37-2-A-XLC05 | AD47-2-A-XLC05 |
| Стакан из металла в сборе с конденсатоотводчиком Н.О. типа | – | AD38-2-A-XLC05 | AD48-2-A-XLC05 |
| Стакан из металла в сборе с конденсатоотводчиком Н.О. типа, с указателем уровня | – | AD38-8-A-XLC05 | AD48-8-A-XLC05 |

## Технические характеристики

| Модель | | **AFM20-A AFD20-A** | **AFM30-A AFD30-A** | **AFM40-A AFD40-A** |
|---|---|---|---|---|
| Рабочая среда | | Сжатый воздух | | |
| Испытательное давление | | 1.5 МПа | | |
| Максимальное рабочее давление | | 1 МПа | | |
| Минимальное рабочее давление | | 0.05 МПа | | |
| Рабочая температура | | -5 ~ 60 °C | | |
| Тонкость фильтрации | AFM | 0.3 мкм (99.9% фильтрация частиц) | | |
| | AFD | 0.01 мкм (99.9% фильтрация частиц) | | |
| Номинальный расход, норм. л/мин [1] | AFM | 200 | 450 | 1100 |
| | AFD | 120 | 240 | 600 |
| Объем резервуара, $см^3$ | | 8 | 25 | 45 |
| Присоединение | | G1/8", G1/4" | G1/4", G3/8" | G1/4", G3/8", G1/2" |
| Материал резервуара | | Поликарбонат | | |
| Защитный кожух | | По запросу (сталь) | Стандартный (поликарбонат) | |

1 Номинальный расход указан при давлении на входе 0.7 МПа.

## Расходные характеристики

### AFM20-A

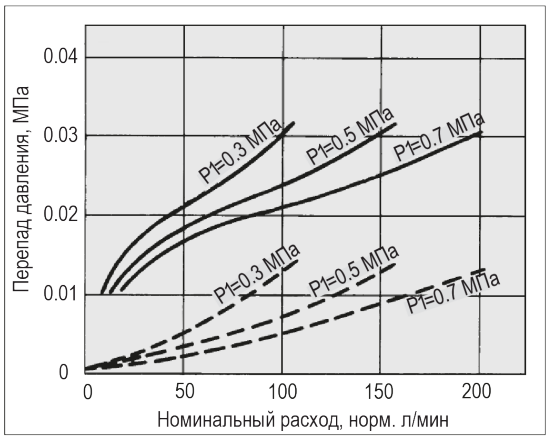


### AFD20-A

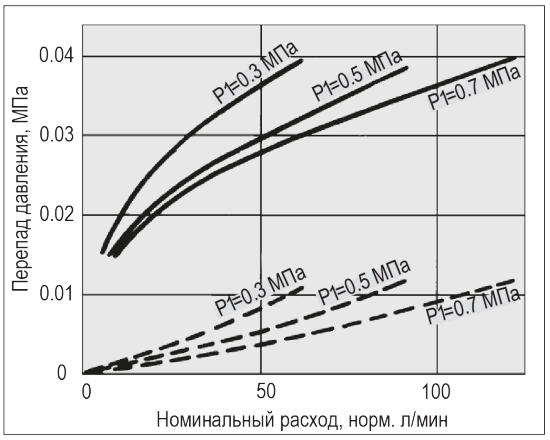


### AFM30-A

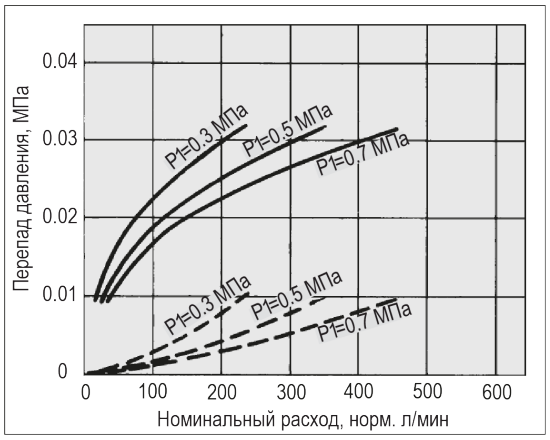


### AFD30-A

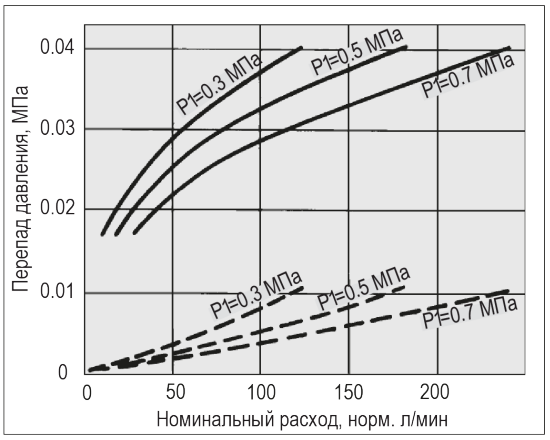


### AFM40-A

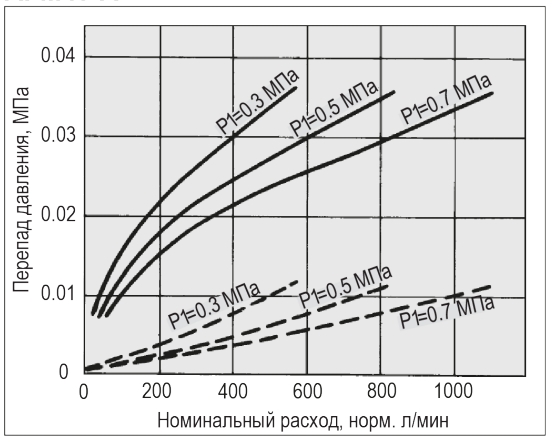


### AFD40-A

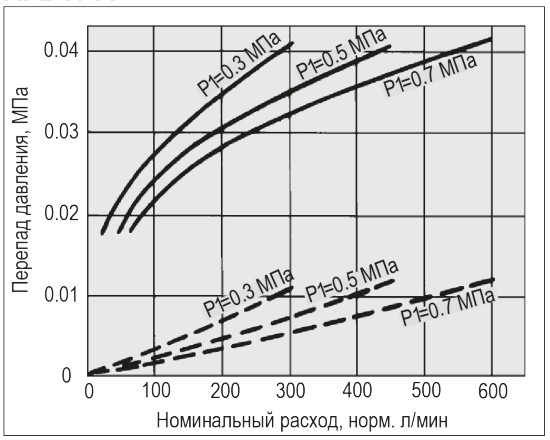

## Размеры

### AFM20-A, AFD20-A

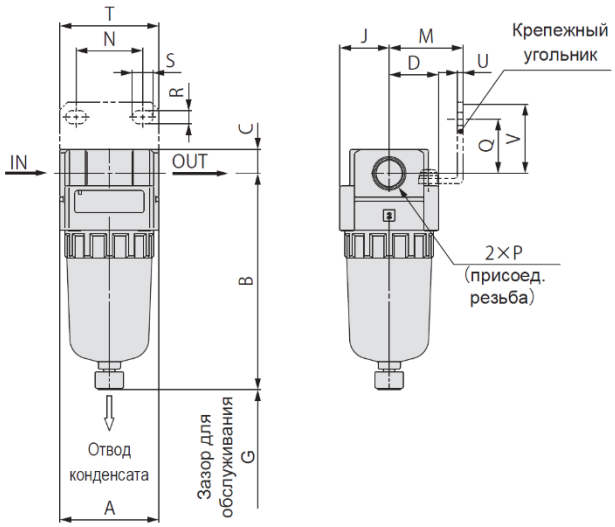


### AFM30-A, AFD30-A
### AFM40-A, AFD40-A

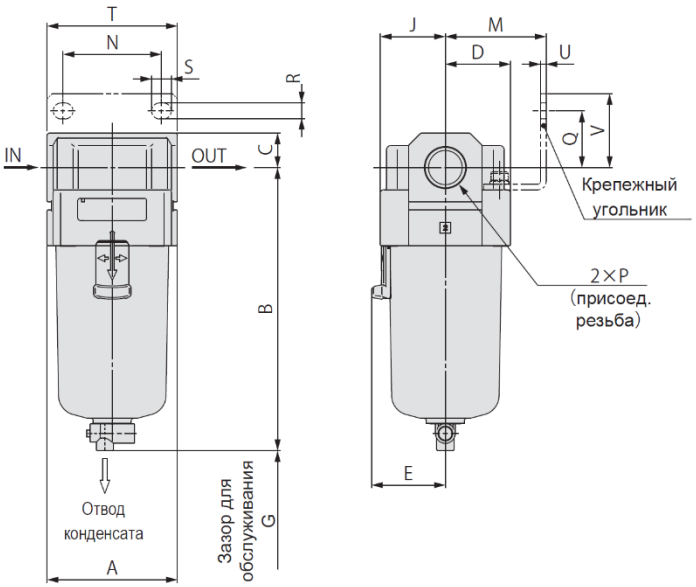


[мм]

| Модель | Стандартные размеры | | | | | | | | С крепежным угольником | | | | | | | | С авт. конденсато-отвод. |
|---|---|---|---|---|---|---|---|---|---|---|---|---|---|---|---|---|---|
| | P | A | B | C | D | E | G | J | M | N | Q | R | S | T | U | V | B |
| **AFM20-A AFD20-A** | G1/8" G1/4" | 40 | 87.6 | 9.8 | 20 | — | 40 | 20 | 30 | 27 | 22 | 5.4 | 8.4 | 40 | 2.3 | 28 | 104.9 |
| **AFM30-A AFD30-A** | G1/4" G3/8" | 53 | 115.1 | 14 | 26.7 | 30 | 50 | 26.7 | 41 | 40 | 23 | 6.5 | 8 | 53 | 2.3 | 30 | 156.8 |
| **AFM40-A AFD40-A** | G1/4" G3/8" G1/2" | 70 | 147.1 | 18 | 35.5 | 38.4 | 75 | 35.5 | 50 | 54 | 26 | 8.5 | 10.5 | 70 | 2.3 | 35 | 186.9 |

# Регулятор
# Серии AR-XLC05



**Номер для заказа**

**AR [10] — M5 [H] [G] — [ ] [ ] [ ] — A — XLC05**

① ④ ⑤ ⑥ ⑦ ⑧ ⑨

**AR [30] [K] — [F] [03] [ ] [E] — [ ] [ ] [ ] — B — XLC05**

① ② ③ ④ ⑤ ⑥ ⑦ ⑧ ⑨

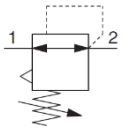


| | | Обознач. | Описание | ① Типоразмер | | | | | |
|---|---|---|---|---|---|---|---|---|---|
| | | | | 10 | 20 | 30 | 40 | 50 | 60 |
| ② | Обратный клапан | — | Без обратного клапана | — | ● | ● | ● | ● | ● |
| | | **K** | С обратным клапаном | — | ● | ● | ● | ● | ● |
| ③ | Тип резьбы | **F** | G | — | ● | ● | ● | ● | ● |
| ④ | Присоединение | **M5** | M5 | ● | — | — | — | — | — |
| | | **01** | 1/8" | — | ● | — | — | — | — |
| | | **02** | 1/4" | — | ● | ● | ● | — | — |
| | | **03** | 3/8" | — | — | ● | ● | — | — |
| | | **04** | 1/2" | — | — | — | ● | — | — |
| | | **06** | 3/4" | — | — | — | — | ● | — |
| | | **10** | 1" | — | — | — | — | ● | ● |
| ⑤ | Монтажные принадлежности | — | Без принадлежностей | ● | ● | ● | ● | ● | ● |
| | | **B** [1] | С крепежным угольником | ● | ● | ● | ● | ● | ● |
| | | **H** [1] | С гайкой для панельного монтажа | ● | ● | ● | ● | — | — |
| ⑥ | Манометр | — | Без манометра | ● | ● | ● | ● | ● | ● |
| | | **E** | Квадратный манометр (с индикатором ограничения) | — | ● | ● | ● | ● | ● |
| | | **G** [1] | Круглый манометр (с индикатором ограничения) | ● | ● | ● | ● | ● | ● |
| ⑦ | Диапазон регулирования | — | 0.05 ~ 0.85 МПа | ● | ● | ● | ● | ● | ● |
| | | **1** | 0.02 ~ 0.2 МПа | ● | ● | ● | ● | ● | ● |
| ⑧ | Сброс давления | — | Со сбросом давления | ● | ● | ● | ● | ● | ● |
| | | **N** | Без сброса давления | ● | ● | ● | ● | ● | ● |
| ⑨ | Направление потока | — | Слева направо | ● | ● | ● | ● | ● | ● |
| | | **R** | Справа налево | ● | ● | ● | ● | ● | ● |

1 Принадлежности B, H и G, поставляются в комплекте с устройством, но не в сборе.

**Примечание.** Выбор опций указывается в алфавитно-арифметическом порядке. Пример: AR30-F02BE-[1][N][R]-B-XLC05.

**Принадлежности и сменные детали** (для отдельного заказа)

| Модель | | AR10-A | AR20-B | AR30-B | AR40-B | AR50-B | AR60-B |
|---|---|---|---|---|---|---|---|
| Крепёжный угольник [2] | | AR12P-270AS-XLC05 | AR23P-270AS-XLC05 | AR33P-270AS-XLC05 | AR43P-270AS-XLC05 | AR52P-270AS-XLC05 | AR52P-270AS-XLC05 |
| Гайка для панельного монтажа | | AR12P-260S-XLC05 | AR23P-260S-XLC05 | AR33P-260S-XLC05 | AR43P-260S-XLC05 | — | — |
| Круглый манометр | 0 ~ 1.0 МПа | G27-10-R1-XLC05 | G36-10-01-XLC05 / G43-10-01-XLC05 | | | | |
| | 0 ~ 0.4 МПа | — | G43-4-01-XLC05 | | | | |
| Квадратный манометр | 0 ~ 1.0 МПа | — | GC3-10AS-XLC05 | | | | |
| | 0 ~ 0.4 МПа | — | GC3-4AS-XLC05 | | | | |

2 Для AR20(K)-B ~ AR40(K)-B комплект включает крепежный угольник и установочную гайку.
Для AR50(K)-B и AR60(K)-B комплект включает крепежный угольник и два установочных винта.

## Технические характеристики

| Модель | AR10-A | AR20-B | AR30-B | AR40-B | AR50-B | AR60-B |
|---|---|---|---|---|---|---|
| Рабочая среда | Сжатый воздух | | | | | |
| Испытательное давление | 1.5 МПа | | | | | |
| Максимальное рабочее давление | 1 МПа | | | | | |
| Рабочая температура | -5 ~ 60 °C (замерзание не допускается) | | | | | |
| Диапазон регулировки давления, МПа | 0.05 ~ 0.7 МПа | 0.05 ~ 0.85 МПа | | | | |
| Присоединение | M5 x 0.8 | G1/8", G1/4" | G1/4", G3/8" | G1/4", G3/8", G1/2" | G3/4", G1" | G1" |
| Порт манометра | G1/16" | G1/8" | | | | |
| Конструкция | Со сбросом давления | | | | | |
| Вес, кг | 0.06 | 0.16 | 0.29 | 0.44 | 1.22 | 1.22 |

1 Номинальный расход указан при давлении на входе 0.7 МПа.

## Расходные характеристики

**AR10-A** M5

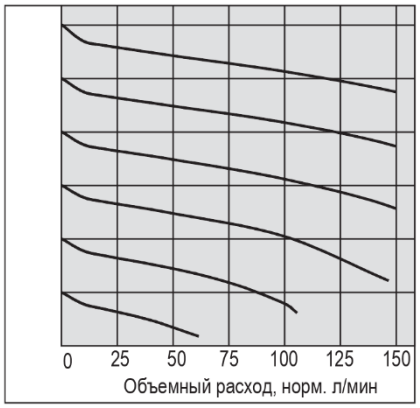


**AR20(K)-B** G1/4”

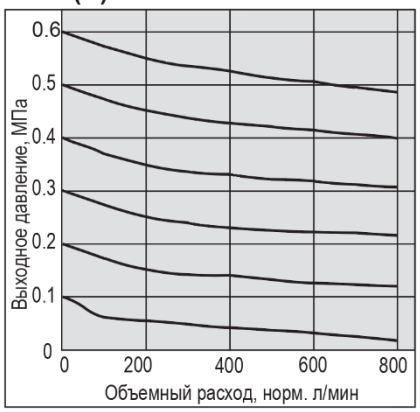


**AR30(K)-B** G3/8”

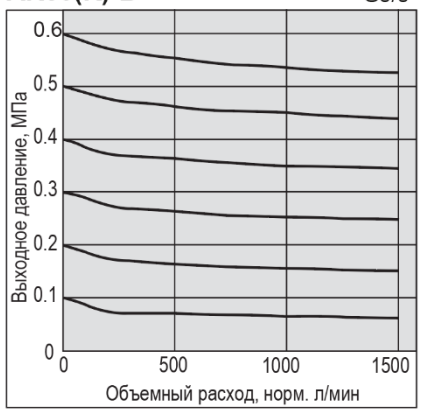


**AR40(K)-B** G1/2”

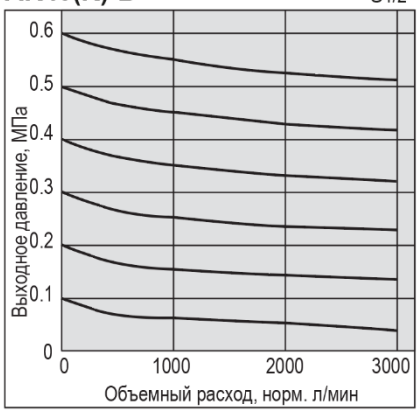


**AR50(K)-B** G1”

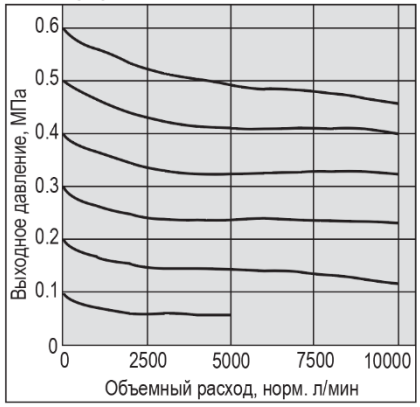


**AR60(K)-B** G1”

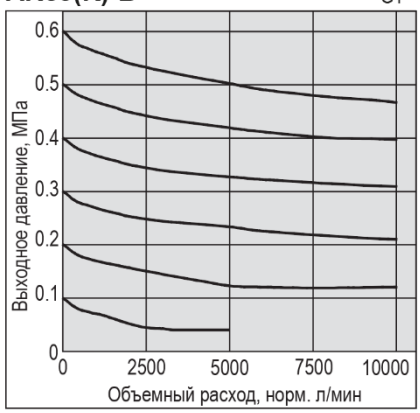

## Размеры

### AR10-A [1]

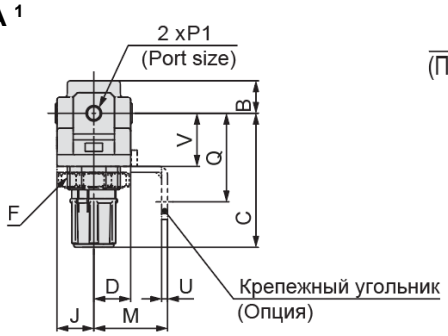


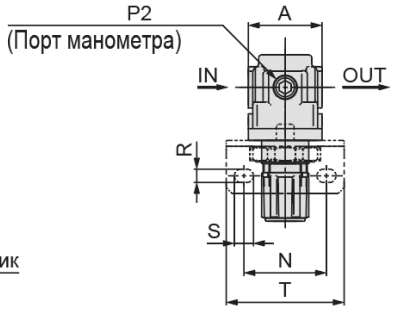


Размеры для панельного монтажа




Толщина панели
AR10-A: Макс. 3.5

### AR20(K)-B ~ AR40(K)-B [1]

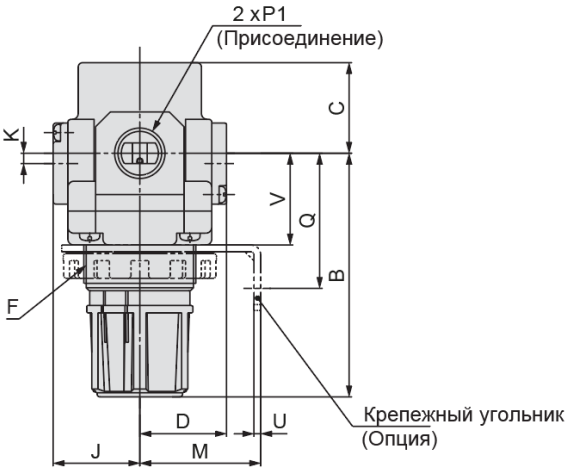


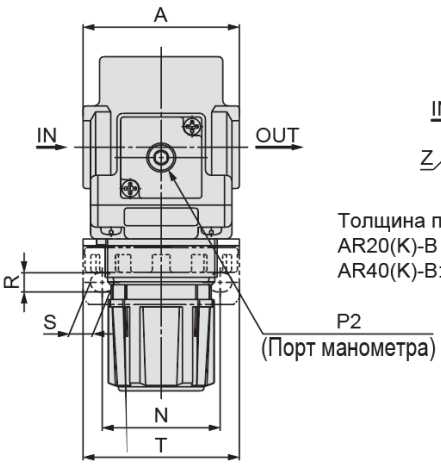


Размеры для панельного монтажа

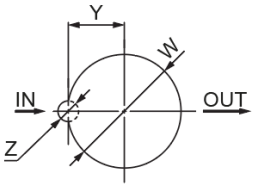


Толщина панели
AR20(K)-B ~ AR30(K)-B: Макс. 3.5
AR40(K)-B: Макс. 5

### AR50(K)-B / AR60(K)-B [1]

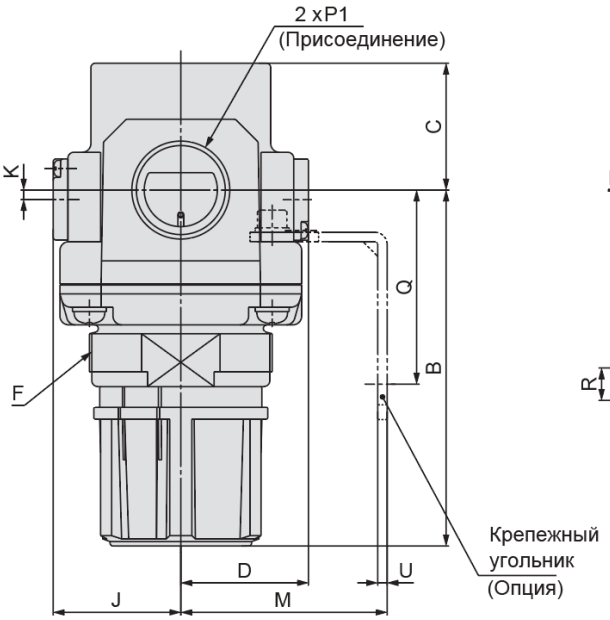


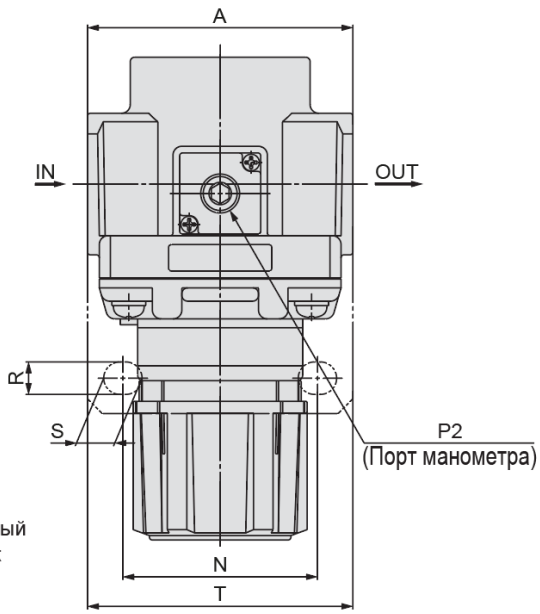


1 Таблицы с размерами приведены на следующей странице.

## Размеры

| Опция | Квадратный манометр | Круглый манометр |
|---|---|---|
| Размеры | 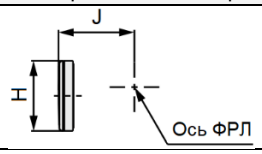 | 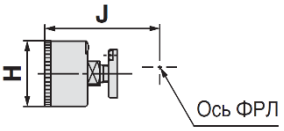 |

| Модель | Стандартные размеры | | | | | | | | | Опции | | | |
|---|---|---|---|---|---|---|---|---|---|---|---|---|---|
| | | | | | | | | | | Квадратный манометр | | Круглый манометр | |
| | **P1** (M, G) | **P2** (G) | **A** | **B** [1] | **C** | **D** | **F** | **J** | **K** | **H** | **J** | **H** | **J** |
| **AR10-A** | M5 x 0.8 | 1/16 | 25 | 47.4 | 11 | 12.5 | M18 x 1 | 12.5 | — | — | — | Ø 26 | 26 |
| **AR20(K)-B** | 1/8, 1/4 | 1/8 | 40 | 67.4 | 26.5 | 28.5 | M28 x 1 | 28.5 | 2 [2] | □28 | 29.5 | Ø 37.5 | 65 |
| **AR30(K)-B** | 1/4, 3/8 | 1/8 | 53 | 85.6 | 30.7 | 29.4 | M38 x 1.5 | 29.4 | 3.5 | □28 | 30.4 | Ø 37.5 | 65.9 |
| **AR40(K)-B** | 1/4, 3/8, 1/2 | 1/8 | 70 | 91.7 | 35.8 | 33.8 | M42 x 1.5 | 33.8 | 3.5 | □28 | 34.8 | Ø 42.5 | 71.3 |
| **AR50(K)-B** | 3/4, 1 | 1/8 | 90 | 125.2 | 43 | 43.3 | M62 x 1.5 | 43.3 | 3.2 | □28 | 44.3 | Ø 42.5 | 80.8 |
| **AR60(K)-B** | 1 | 1/8 | 95 | 129.6 | 46 | 43.3 | M62 x 1.5 | 43.3 | 3.2 | □28 | 44.3 | Ø 42.5 | 80.8 |

| Модель | Монтажные размеры | | | | | | | | | | |
|---|---|---|---|---|---|---|---|---|---|---|---|
| | С крепежным угольником | | | | | | | Панельный монтаж | | | |
| | **M** | **N** | **Q** | **R** | **S** | **T** | **U** | **V** | **W** | **Y** | **Z** |
| **AR10-A** | 25 | 28 | 30 | 4.5 | 6.5 | 40 | 2 | 18 | 18.5 | — | — |
| **AR20(K)-B** | 30 | 34 | 43.9 | 5.4 | 15.4 | 55 | 2.3 | 24.7 | 28.5 | 14 | 6 |
| **AR30(K)-B** | 41 | 40 | 45.8 | 6.5 | 8 | 53 | 2.3 | 31.1 | 38.5 | 19 | 7 |
| **AR40(K)-B** | 50 | 54 | 54 | 8.5 | 10.5 | 70 | 2.3 | 35.5 | 42.5 | 21 | 7 |
| **AR50(K)-B** | 70 | 66 | 65.8 | 11 | 13 | 90 | 3.2 | — | — | — | — |
| **AR60(K)-B** | 70 | 66 | 65.8 | 11 | 13 | 90 | 3.2 | — | — | — | — |

1 Размер указан для случая, когда рукоятка регулятора разблокирована.
2 Только для AR20(K)-B манометр находится выше оси присоединения трубопровода.

# Фильтр-регулятор
# Серия AW-B-XLC05

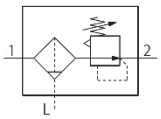




## Номер для заказа

**AW 30 K – F 03 □ □ □ – □ 2 □ □ R – B – XLC05**

1 2 3 4 5 6 7 8 9 10 11 12

| | | Обознач. | Описание | 1 Типоразмер | | | |
|---|---|---|---|---|---|---|---|
| | | | | 20 | 30 | 40 | 60 |
| 2 | Обратный клапан | – | Без обратного клапана | ● | ● | ● | ● |
| | | K | С обратным клапаном | ● | ● | ● | ● |
| 3 | Тип резьбы | F | G | ● | ● | ● | ● |
| 4 | Присоединение | 01 | 1/8" | ● | – | – | – |
| | | 02 | 1/4" | ● | ● | ● | – |
| | | 03 | 3/8" | – | ● | ● | – |
| | | 04 | 1/2" | – | – | ● | – |
| | | 06 | 3/4" | – | – | – | ● |
| | | 10 | 1" | – | – | – | ● |
| 5 | Монтажные принадлежности | – | Без принадлежностей | ● | ● | ● | ● |
| | | B[1] | С крепежным угольником | ● | ● | ● | ● |
| | | H[1] | С гайкой для панельного монтажа | ● | ● | ● | – |
| 6 | Отвод конденсата | – | Вручную | ● | ● | ● | ● |
| | | C | Н.З. авт. конденсатоотводчик | ● | ● | ● | ● |
| | | D | Н.О. авт. конденсатоотводчик | – | ● | ● | ● |
| 7 | Манометр | – | Без манометра | ● | ● | ● | ● |
| | | E | Квадратный манометр (с индикатором ограничения) | ● | ● | ● | ● |
| | | G[1] | Круглый манометр (с индикатором ограничения) | ● | ● | ● | ● |
| 8 | Диапазон регулирования | – | 0.05 ~ 0.85 МПа | ● | ● | ● | ● |
| | | 1 | 0.02 ~ 0.2 МПа | ● | ● | ● | ● |
| 9 | Резервуар | – | Из поликарбоната | ● | ● | ● | ● |
| | | 2 | Металлический | ● | ● | ● | ● |
| | | 8 | Металлический с указателем уровня | – | ● | ● | ● |
| 10 | Дренажный порт | – | Кран | ● | ● | ● | ● |
| | | J | Патрубок 1/8" | ● | – | – | – |
| | | | Патрубок 1/4" | – | ● | ● | ● |
| 11 | Сброс давления | – | Со сбросом давления | ● | ● | ● | ● |
| | | N | Без сброса давления | ● | ● | ● | ● |
| 12 | Направление потока | – | Слева направо | ● | ● | ● | ● |
| | | R | Справа налево | ● | ● | ● | ● |

1 Принадлежности B, H и G поставляются в комплекте с устройством, но не в сборе.

**Примечание.** Выбор опций указывается в алфавитно-арифметическом порядке. Пример: AW30-F02BCE- 1 2 J N R -B-XLC05.

## **Принадлежности и сменные детали** (для отдельного заказа)

| Модель | | **AW20-B** | **AW30-B** | **AW40-B** | **AW60-B** |
|---|---|---|---|---|---|
| Крепёжный угольник [1] | | AR23P-270AS-XLC05 | AR33P-270AS-XLC05 | AR43P-270AS-XLC05 | AR52P-270AS-XLC05 |
| Фильтрующий элемент, 5 мкм | | AF20P-060S-XLC05 | AF30P-060S-XLC05 | AF40P-060S-XLC05 | AW60P-060S-XLC05 |
| Стакан из поликарбоната с ручным отводом конденсата | | C2SF-A-XLC05 | C3SF-A-XLC05 | C4SF-A-XLC05 | |
| Стакан из металла с ручным отводом конденсата | | C2SF-2-A-XLC05 | C3SF-2-A-XLC05 | C4SF-2-A-XLC05 | |
| Стакан из поликарбоната в сборе с конденсатоотводчиком Н.З. типа | | AD27-A-XLC05 | AD37-A-XLC05 | AD47-A-XLC05 | |
| Стакан из поликарбоната в сборе с конденсатоотводчиком Н.О. типа | | – | AD38-A-XLC05 | AD48-A-XLC05 | |
| Стакан из металла в сборе с конденсатоотводчиком Н.З. типа | | AD27-2-A-XLC05 | AD37-2-A-XLC05 | AD47-2-A-XLC05 | |
| Стакан из металла в сборе с конденсатоотводчиком Н.О. типа | | – | AD38-2-A-XLC05 | AD48-2-A-XLC05 | |
| Стакан из металла в сборе с конденсатоотводчиком Н.О. типа, с указателем уровня | | – | AD38-8-A-XLC05 | AD48-8-A-XLC05 | |
| Круглый манометр | 0 ~ 1.0 МПа | G36-10-01-XLC05 / G43-10-01-XLC05 | | | |
| | 0 ~ 0.4 МПа | G43-4-01-XLC05 | | | |
| Квадратный манометр | 0 ~ 1.0 МПа | GC3-10AS-XLC05 | | | |
| | 0 ~ 0.4 МПа | GC3-4AS-XLC05 | | | |

1 Для AW20(K)-B ~ AR40(K)-B комплект включает крепежный угольник и установочную гайку.
Для AW60(K)-B комплект включает крепежный угольник и два установочных винта.

## **Технические характеристики**

| Модель | **AW20-B** | **AW30-B** | **AW40-B** | **AW60-B** |
|---|---|---|---|---|
| Рабочая среда | Сжатый воздух | | | |
| Испытательное давление | 1.5 МПа | | | |
| Максимальное рабочее давление | 1 МПа | | | |
| Рабочая температура | -5 ~ 60 °C (замерзание не допускается) | | | |
| Диапазон регулировки давления, МПа | 0.05 ~ 0.85 МПа | | | |
| Тонкость фильтрации | 5 мкм | | | |
| Присоединение | G1/8", G1/4" | G1/4", G3/8" | G1/4", G3/8", G1/2" | G3/4", G1" |
| Объем резервуара, $см^3$ | 8 | 25 | 45 | |
| Порт манометра | G1/8" | | | |
| Материал резервуара | Поликарбонат | | | |
| Защитный кожух | По запросу (сталь) | Стандартный (поликарбонат) | | |
| Конструкция | Со сбросом давления | | | |
| Вес, кг | 0.20 | 0.36 | 0.66 | 2.05 |

1 Номинальный расход указан при давлении на входе 0.7 МПа.

## Расходные характеристики

**AW20(K)-B** G1/4''

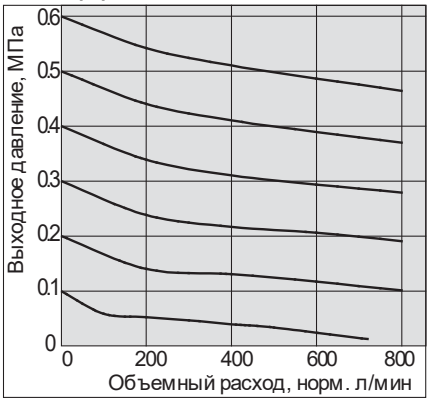


**AW30(K)-B** G3/8'

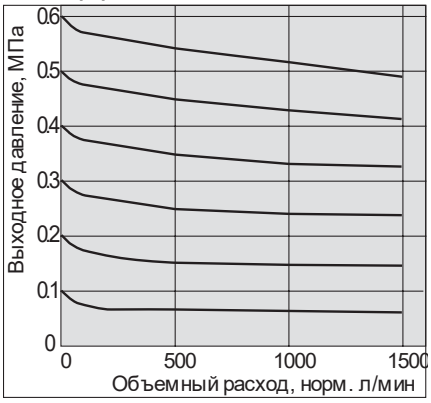


**AW40(K)-B** G1/2''

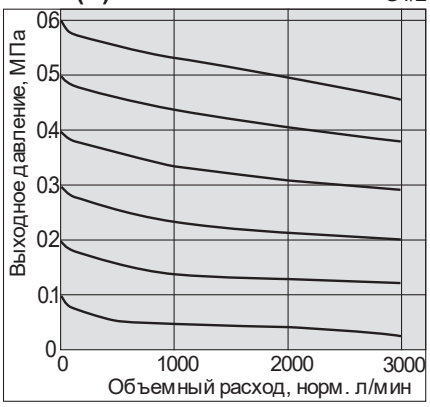


**AW60(K)-B** G1''

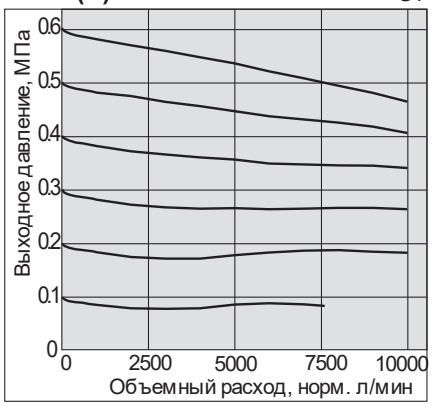


## Размеры

**AW20(K)-B**

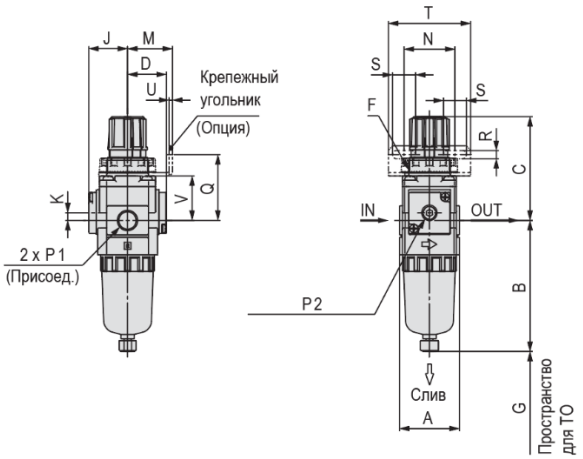


**AW60(K)-B**

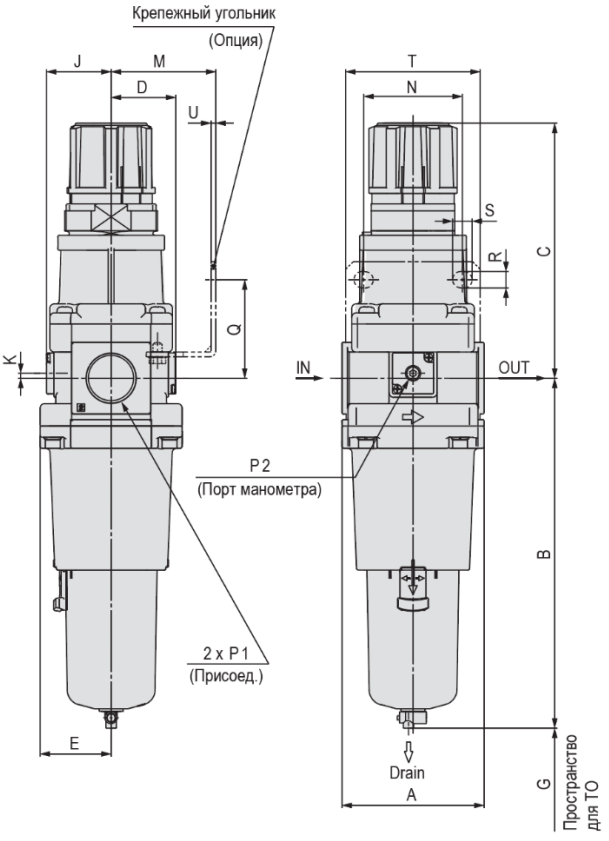

## Размеры

### AW30(K)-B / AW40(K)-B

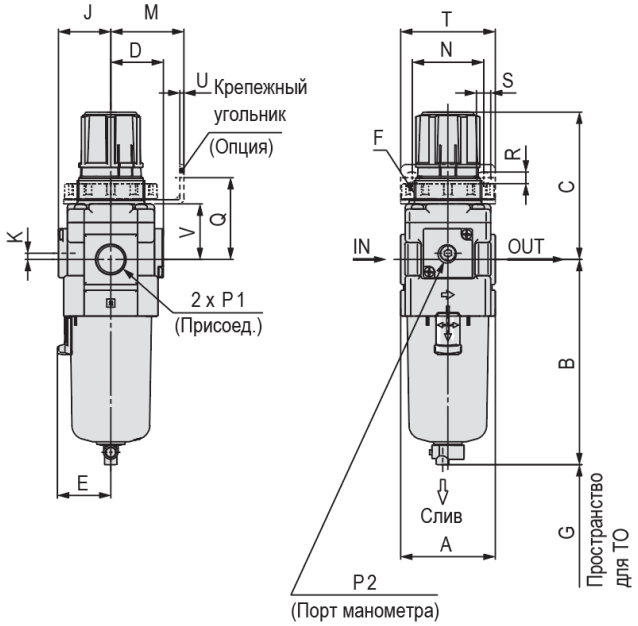


Размеры для панельного монтажа

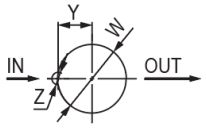


Толщина панели

AW20(K)-B, AW30(K)-B: До 3.5 мм
AW40(K)-B: До 5 мм

| Опция | Квадратный манометр | Круглый манометр |
|---|---|---|
| Размеры | 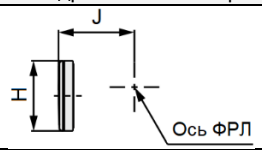 | 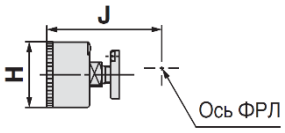 |





[мм]

| Модель | Стандартные размеры | | | | | | | | | | | Манометр | | | |
|---|---|---|---|---|---|---|---|---|---|---|---|---|---|---|---|
| | | | | | | | | | | | | Квадратный манометр | | Круглый манометр | |
| | **P1** (G) | **P2** (G) | **A** | **B** | **C** [1] | **D** | **E** | **F** | **G** | **J** | **K** | **H** | **J** | **H** | **J** |
| **AW20(K)-B** | 1/8, 1/4 | 1/8 | 40 | 87.6 | 72.4 | 26 | — | M28 x 1 | 40 | 26 | 5 | □28 | 27 | Ø 37.5 | 62.5 |
| **AW30(K)-B** | 1/4, 3/8 | 1/8 | 53 | 115.1 | 85.6 | 29.4 | 30 | M38 x 1.5 | 55 | 29.4 | 3.5 | □28 | 30.4 | Ø 37.5 | 65.9 |
| **AW40(K)-B** | 1/4, 3/8, 1/2 | 1/8 | 70 | 147.1 | 91.7 | 37.3 | 38.4 | M42 x 1.5 | 80 | 37.3 | 1.5 | □28 | 38.3 | Ø 42.5 | 74.8 |
| **AW60(K)-B** | 3/4, 1 | 1/8 | 95 | 234.1 | 175.5 | 43.3 | 47.5 | — | 20 | 43.3 | 3.2 | □28 | 44.3 | Ø 42.5 | 80.8 |

| Модель | Монтажные размеры | | | | | | | | | | | | Опции | | | | |
|---|---|---|---|---|---|---|---|---|---|---|---|---|---|---|---|---|---|
| | С крепежным угольником | | | | | | | Панельный монтаж | | | | С авт. конденсато-отводчиком | «J» | «2» | «2J» | «8» | «8J» |
| | **M** | **N** | **Q** | **R** | **S** | **T** | **U** | **V** | **W** | **Y** | **Z** | **B** | **B** | **B** | **B** | **B** | **B** |
| **AW20(K)-B** | 30 | 34 | 43.9 | 5.4 | 15.4 | 55 | 2.3 | 29.7 | 28.5 | 14 | 6 | 104.9 | 91.4 | 87.4 | 93.9 | — | — |
| **AW30(K)-B** | 41 | 40 | 45.8 | 6.5 | 8 | 53 | 2.3 | 31.1 | 38.5 | 19 | 7 | 156.8 | 121.9 | 117.6 | 122.1 | 137.6 | 142.1 |
| **AW40(K)-B** | 50 | 54 | 54 | 8.5 | 10.5 | 70 | 2.3 | 35.5 | 42.5 | 21 | 7 | 186.9 | 153.9 | 149.6 | 154.1 | 169.6 | 174.1 |
| **AW60(K)-B** | 70 | 66 | 65.8 | 11 | 13 | 90 | 3.2 | — | — | — | — | 273.9 | 242.6 | 236.6 | 241.1 | 256.6 | 261.1 |

Описание опций: 2 – металлический резервуар; 8 – металлический резервуар с указателем уровня; J – с патрубком.

# Маслораспылитель
# Серия AL-A-XLC05

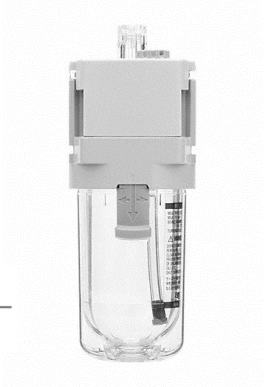



**Номер для заказа**

## AL 30 – F 03 B – ☐ ☐ – A – XLC05

① ② ③ ④ ⑤ ⑥

| | | Обознач. | Описание | ① Типоразмер | | | | | |
|---|---|---|---|---|---|---|---|---|---|
| | | | | 10 | 20 | 30 | 40 | 50 | 60 |
| ② | Тип резьбы | – | M | ● | – | – | – | – | – |
| | | **F** | G | – | ● | ● | ● | ● | ● |
| ③ | Присоединение | **M5** | M5 x 0.8 | ● | – | – | – | – | – |
| | | **01** | 1/8" | – | ● | – | – | – | – |
| | | **02** | 1/4" | – | ● | ● | ● | – | – |
| | | **03** | 3/8" | – | – | ● | ● | – | – |
| | | **04** | 1/2" | – | – | – | ● | – | – |
| | | **06** | 3/4" | – | – | – | ● | ● | – |
| | | **10** | 1" | – | – | – | – | ● | ● |
| | | | | | | | | | |
| ④ | Монтажные принадлежности | – | Без принадлежностей | ● | ● | ● | ● | ● | ● |
| | | **B** | С крепежным угольником | – | ● | ● | ● | ● | ● |
| | | | | | | | | | |
| ⑤ | Резервуар | – | Из поликарбоната | ● | ● | ● | ● | ● | ● |
| | | **2** | Металлический | ● | ● | ● | ● | ● | ● |
| | | **8** | Металлический с указателем уровня | – | – | ● | ● | ● | ● |
| | | | | | | | | | |
| ⑥ | Возможность слива из резервуара | – | Без сливного отверстия | ● | ● | ● | ● | ● | ● |
| | | **3** | Сливной кран | ● | ● | ● | ● | ● | ● |

**Примечание.** Выбор опций указывается в алфавитно-арифметическом порядке. Пример: AL30-F03B- 3 8 -A-XLC05.

### **Принадлежности и сменные детали** (для отдельного заказа)

| Модель | **AL10-A** | **AL20-A** | **AL30-A** | **AL40-A** | **AL40-F06-A** | **AL50-A** | **AL60-A** |
|---|---|---|---|---|---|---|---|
| Крепёжный угольник | – | AF22P-050AS-XLC05 | AF32P-050AS-XLC05 | AF42P-050AS-XLC05 | – | AF52P-050AS-XLC05 | |
| Стакан из поликарбоната без сливного отверстия | – | C2SL-A-XLC05 | C3SL-A-XLC05 | C4SL-A-XLC05 | | | |
| Стакан из металла без сливного отверстия | – | C2SL-2-A-XLC05 | C3SL-2-A-XLC05 | C4SL-2-A-XLC05 | | | |
| Стакан из металла с указателем уровня и без сливного отверстия | – | – | C3LL-8-A-XLC05 | C4LL-8-A-XLC05 | | | |
| Стакан из металла с ручным сливом | – | C2SL-23-A-XLC05 | C3SL-23-A-XLC05 | – | | | |
| Стакан из металла указателем уровня и ручным сливом | – | – | C3LL-38-A-XLC05 | – | | | |

## Технические характеристики

| Модель | AL10-A | AL20-A | AL30-A | AL40-A | AL40-F06-A | AL50-A | AL60-A |
|---|---|---|---|---|---|---|---|
| Рабочая среда | Сжатый воздух | | | | | | |
| Испытательное давление | 1.5 МПа | | | | | | |
| Максимальное рабочее давление | 1 МПа | | | | | | |
| Рабочая температура | -5 ~ 60 °C (замерзание не допускается) | | | | | | |
| Рекомендуемое качество масла | Класс 1 (ISO VG32) | | | | | | |
| Мин. расход, при котором возможно маслораспыление, норм. л/мин | 4 | 15 | 1/4": 40<br>3/8": 40 | 1/4": 40<br>3/8": 40<br>1/2": 50 | 50 | 190 | 220 |
| Объем резервуара, $см^3$ | 7 | 25 | 55 | 135 | 135 | 135 | 135 |
| Присоединение | M5 x 0.8 | G1/8", G1/4" | G1/4", G3/8" | G1/4", G3/8",<br>G1/2" | G3/4" | G3/4", G1" | G1" |
| Материал резервуара | Поликарбонат | | | | | | |
| Защитный кожух | – | По запросу (сталь) | Стандартный (поликарбонат) | | | | |
| Вес, кг | 0.07 | 0.10 | 0.20 | 0.38 | 0.43 | 0.94 | 1.09 |

## Расходные характеристики

**AL10-A** M5

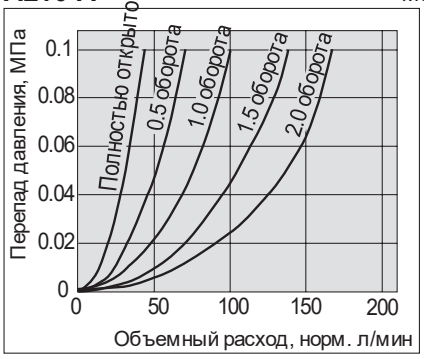


**AL20-A** G1/4''

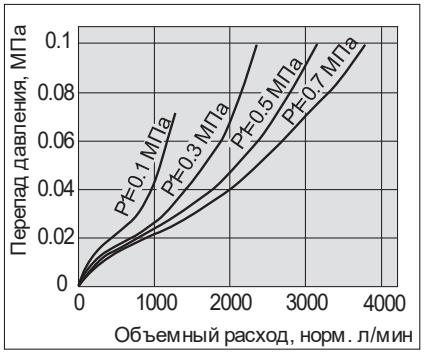


**AL30-A** G3/8''

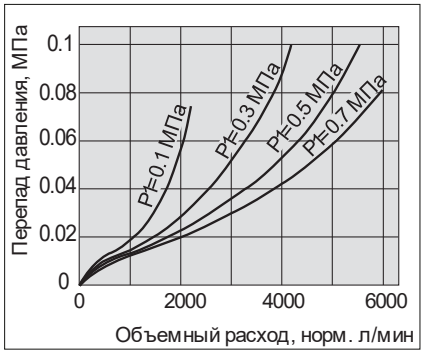


**AL40-A** G1/2''

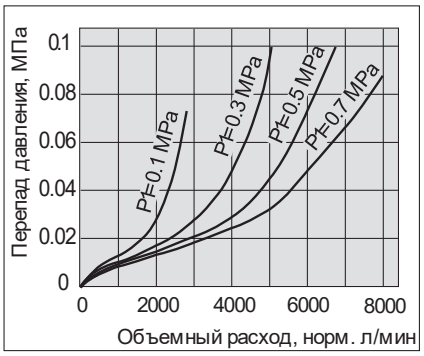


**AL40-06-A** G3/4''

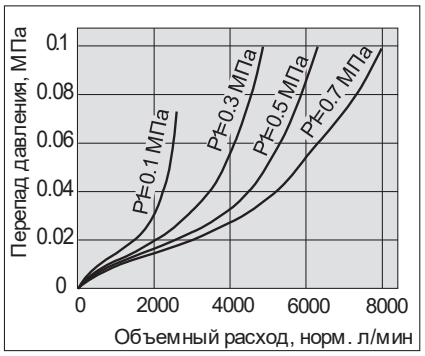


**AL50-A** G1''

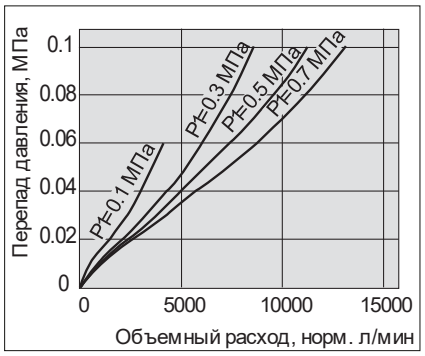


**AL60-A** G1''

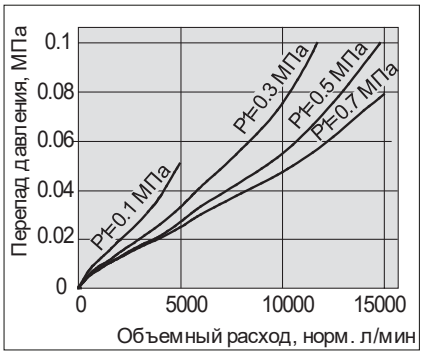

## Размеры

### AL10-A

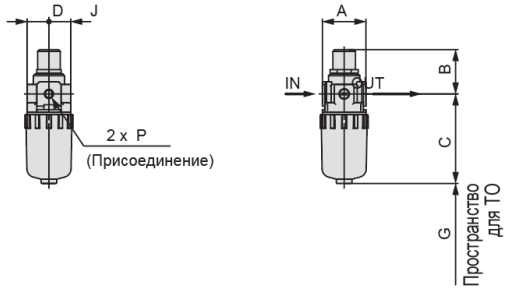


### AL20-A

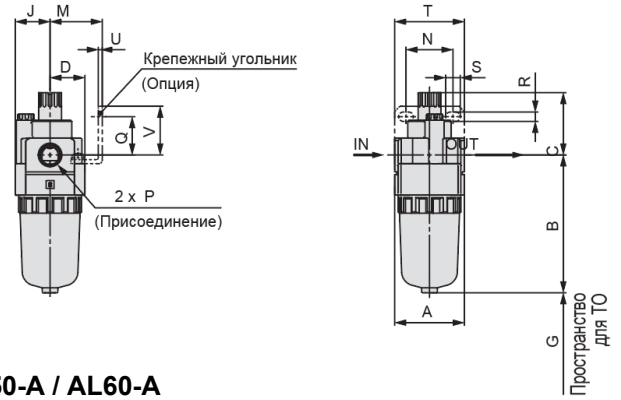


### AL30-A ~ AL40-06-A

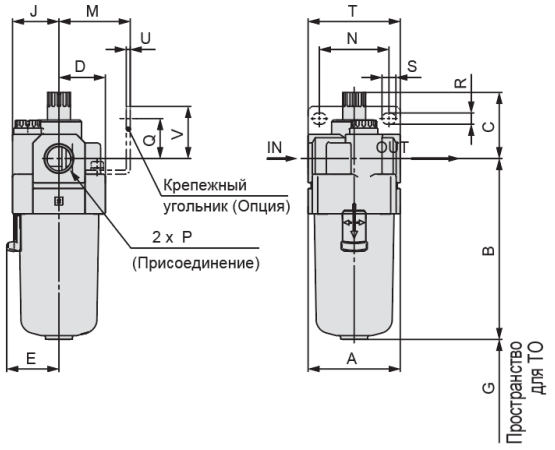


### AL50-A / AL60-A

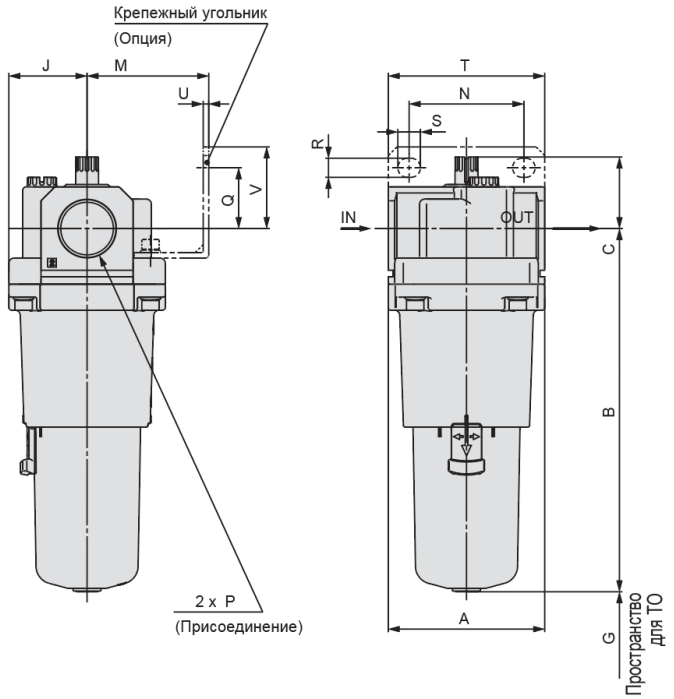


| Модель | Стандартные размеры | | | | | | | |
|---|---|---|---|---|---|---|---|---|
| | **P** (M, G) | **A** | **B** | **C** | **D** | **E** | **G** | **J** |
| **AL10-A** | M5 x 0.8 | 25 | 51.5 | 25.5 | 12.5 | — | 35 | 12.5 |
| **AL20-A** | 1/8, 1/4 | 40 | 79.3 | 35.9 | 20 | — | 60 | 20 |
| **AL30-A** | 1/4, 3/8 | 53 | 104.1 | 38.1 | 26.7 | 30 | 80 | 26.7 |
| **AL40-A** | 1/4, 3/8, 1/2 | 70 | 136.1 | 39.8 | 35.5 | 38.4 | 110 | 35.5 |
| **AL40-06-A** | 3/4 | 75 | 138.1 | 37.8 | 35.5 | 38.4 | 110 | 35.5 |
| **AL50-A** | 3/4, 1 | 90 | 209.1 | 41.2 | 45 | — | 110 | 45 |
| **AL60-A** | 1 | 95 | 223.1 | 44.7 | 47.5 | — | 110 | 47.5 |

| Модель | Принадлежности | | | | | | | | Опции | |
|---|---|---|---|---|---|---|---|---|---|---|
| | С крепежным угольником | | | | | | | | «2» | «8» |
| | **M** | **N** | **Q** | **R** | **S** | **T** | **U** | **V** | **B** | **B** |
| **AL10-A** | — | — | — | — | — | — | — | — | 56.3 | — |
| **AL20-A** | 30 | 27 | 22 | 5.4 | 8.4 | 40 | 2.3 | 28 | 84.5 | — |
| **AL30-A** | 41 | 35 | 23 | 6.5 | 13 | 53 | 2.3 | 30 | 104.1 | 124.1 |
| **AL40-A** | 50 | 52 | 26 | 8.5 | 12.5 | 70 | 2.3 | 35 | 136.1 | 156.1 |
| **AL40-06-A** | 50 | 52 | 25 | 8.5 | 12.5 | 70 | 2.3 | 34 | 138.1 | 158.1 |
| **AL50-A** | 70 | 66 | 35 | 11 | 13 | 90 | 3.2 | 47 | 209.1 | 229.1 |
| **AL60-A** | 70 | 66 | 35 | 11 | 13 | 90 | 3.2 | 47 | 223.1 | 243.1 |

Описание опций: 2 – металлический резервуар; 8 – металлический резервуар с указателем уровня.

# Прецизионный регулятор давления
# Серия IR-A-XLC05

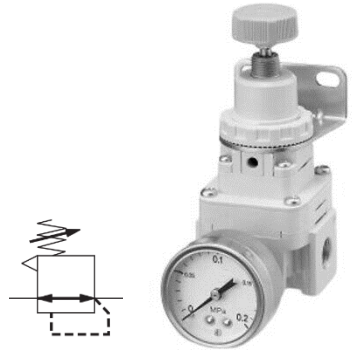

Предназначен для понижения давления сжатого воздуха и поддержания его на заданном уровне с высокой точностью.

**Номер для заказа**

**IR 1 0 0 0 — F 01 B G — A — XLC05**

① ② ③ ④ ⑤ ⑥ ⑦

| | | Обознач. | Описание | ① Типоразмер | | |
|---|---|---|---|---|---|---|
| | | | | 1 | 2 | 3 |
| ② | Диапазон регулирования | **0** | 0.005 ~ 0.2 МПа | ● | ● | — |
| | | | 0.01 ~ 0.2 МПа | — | — | ● |
| | | **1** | 0.01 ~ 0.4 МПа | ● | ● | ● |
| | | **2** | 0.01 ~ 0.8 МПа | ● | ● | ● |
| ③ | Направление выхлопа | **0** | Снизу | ● | ● | ● |
| ④ | Тип резьбы | **F** | G | ● | ● | ● |
| ⑤ | Присоединение | **01** | 1/8" | ● | — | — |
| | | **02** | 1/4" | — | ● | ● |
| | | **03** | 3/8" | — | — | ● |
| | | **04** | 1/2" | — | — | ● |
| ⑥ | Монтажные принадлежности | — | Без принадлежностей | ● | ● | ● |
| | | **B** | С крепежным угольником | ● | ● | ● |
| | | **H** | С гайкой для панельного монтажа | ● | ● | ● |
| ⑦ | Манометр | — | Без манометра | ● | ● | ● |
| | | **G** | Круглый манометр | ● | ● | ● |

**Принадлежности и сменные детали** (для отдельного заказа)

| Модель | **IR1000-A** | **IR2000-A** | **IR3000-A** |
|---|---|---|---|
| Крепежный угольник [1] | IR10P-501AS-XLC05 | IR20P-501AS-XLC05 | IR30P-501AS-XLC05 |
| Гайка для панельного монтажа | IR10P-600S-XLC05 | IR20P-600S-XLC05 | IR20P-600S-XLC05 |
| Круглый манометр, R1/8", 0 ~ 0.2 МПа | G33-2-01-XLC05 | G43-2-01-XLC05 | G43-2-01-XLC05 |
| Круглый манометр, R1/8", 0 ~ 0.4 МПа | G33-4-01-XLC05 | G43-4-01-XLC05 | G43-4-01-XLC05 |
| Круглый манометр, R1/8", 0 ~ 1.0 МПа | G33-10-01-XLC05 | G43-10-01-XLC05 | G43-10-01-XLC05 |

1 Гайка входит в комплект поставки.

**Переходные детали для модульного монтажа** (для отдельного заказа)

| Модель | **IR1000-A** | **IR2000-A** | **IR3000-A** |
|---|---|---|---|
| Переходная деталь | Y200-D-XLC05 | Y300-D-XLC05 | Y400-D-XLC05 |
| Переходная деталь с крепежным угольником | Y200T-D-XLC05 | Y300T-D-XLC05 | Y400T-D-XLC05 |
| Для типоразмеров | AC20-B, AC20A-B | AC30-B, AC30A-B | AC40-B, AC40A-B |

## Технические характеристики

| Модель | | IR1000-A | IR2000-A | IR3000-A |
|---|---|---|---|---|
| Рабочая среда | | Сжатый воздух | | |
| Испытательное давление | | 1.5 МПа | | |
| Макс. рабочее давление | | 1.0 МПа | | |
| Мин. рабочее давление | | Установленное давление + 0.05 МПа | | |
| Диапазон регулирования, МПа | IR□000 | 0.005 ~ 0.2 МПа | 0.005 ~ 0.2 МПа | 0.01 ~ 0.2 МПа |
| | IR□010 | 0.01 ~ 0.4 МПа | 0.01 ~ 0.4 МПа | 0.01 ~ 0.4 МПа |
| | IR□020 | 0.01 ~ 0.8 МПа | 0.01 ~ 0.8 МПа | 0.01 ~ 0.8 МПа |
| Чувствительность | | 0.2% от полного диапазона регулирования | | |
| Воспроизводимость | | ±0.5% от полного диапазона регулирования | | |
| Расход сжатого воздуха на собственные нужды | | Не более 1 норм. л/мин | | |
| Рабочая температура | | -5 ~ 60 °C (замерзание не допускается) | | |
| Присоединение | | G1/8" | G1/4" | G1/2" |
| Присоединение манометра | | G1/8" | | |
| Вес, кг | | 0.13 | 0.23 | 0.47 |

## Пропускная способность

### IR1020-F01-A-XLC05

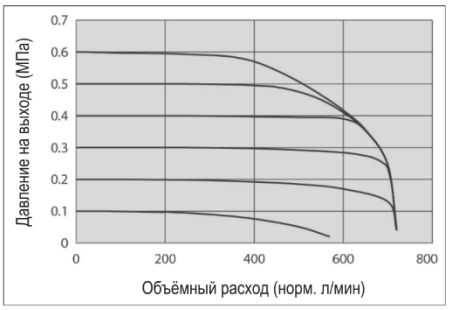


### IR2020-F02-A-XLC05

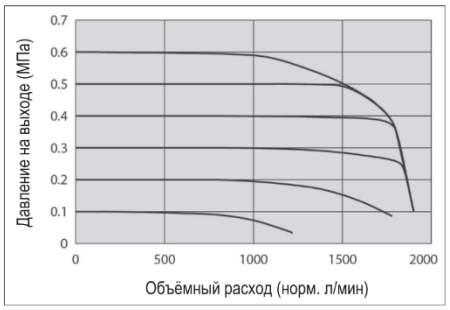


### IR3020-F04-A-XLC05

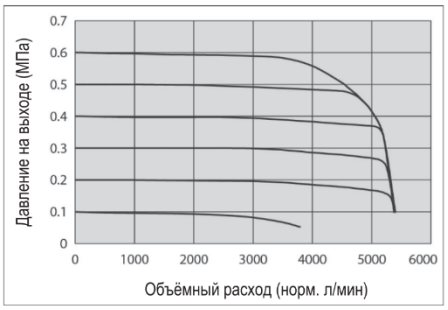


## Размеры

### IR10□0-F01-A-XLC05

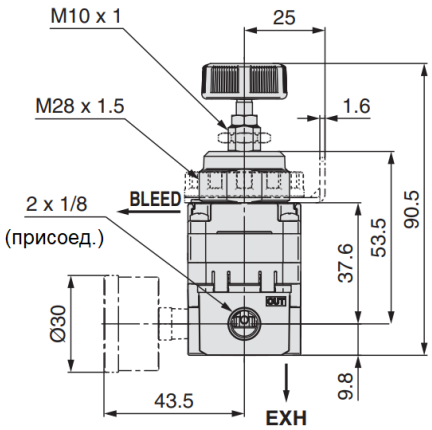


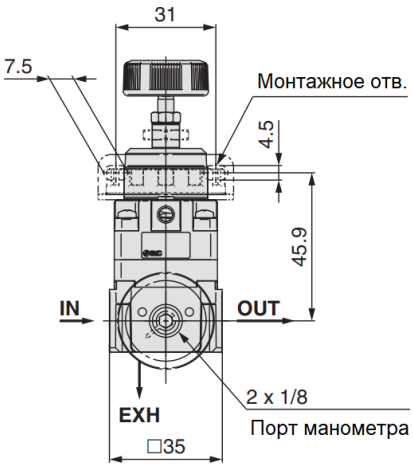


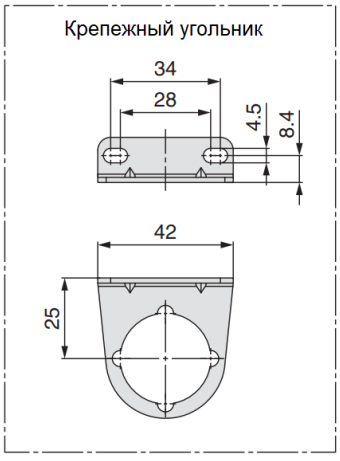


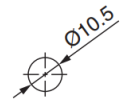


Отверстие
для панельного монтажа

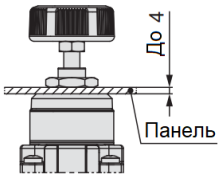


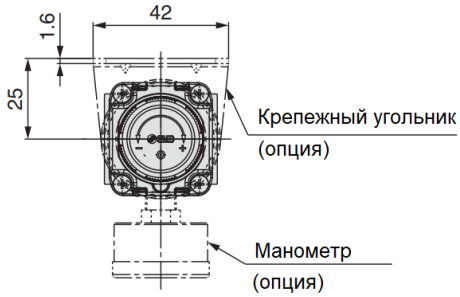


* Тип резьбы для присоединительных портов и порта манометра: G.

## Размеры *

### IR20□0-F02-A-XLC05

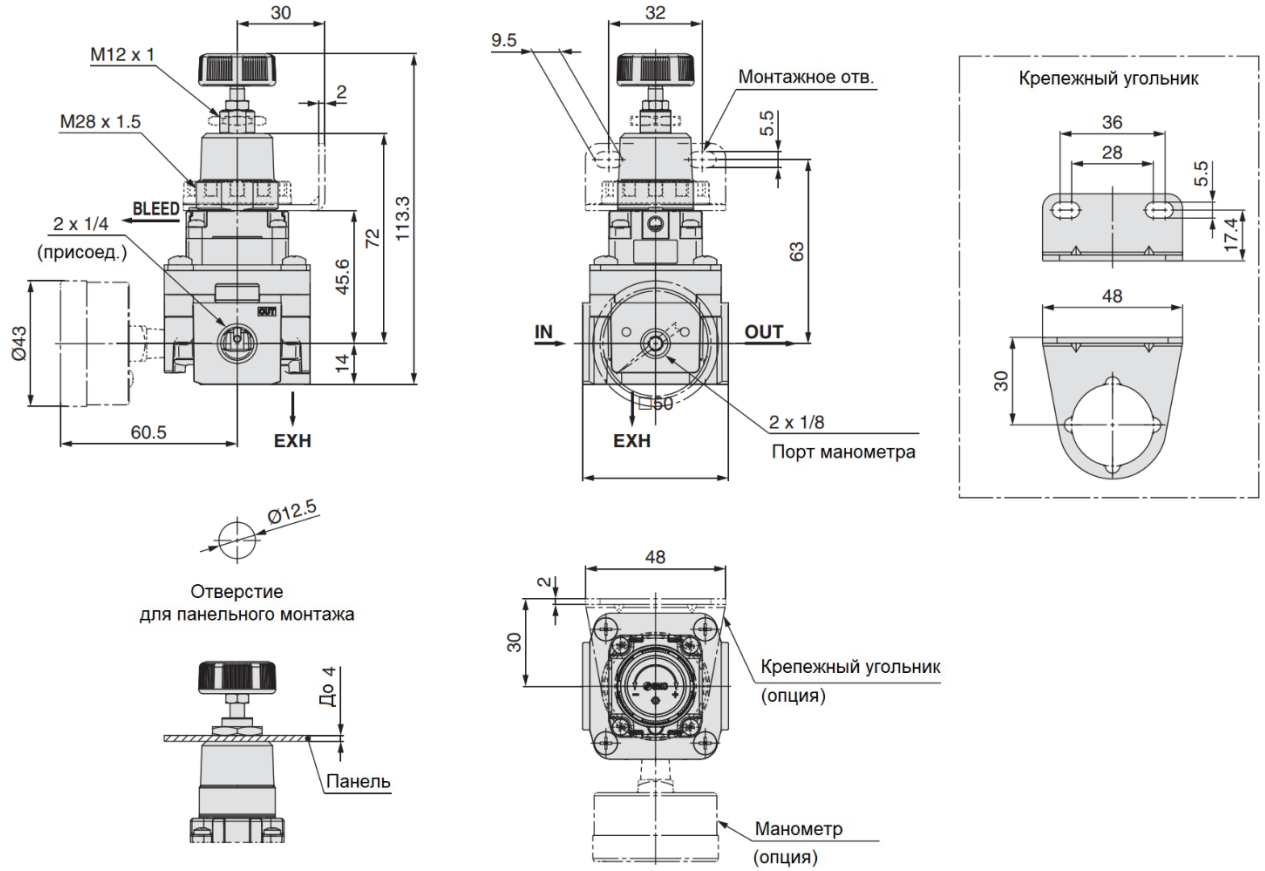


### IR30□0-□-A-XLC05

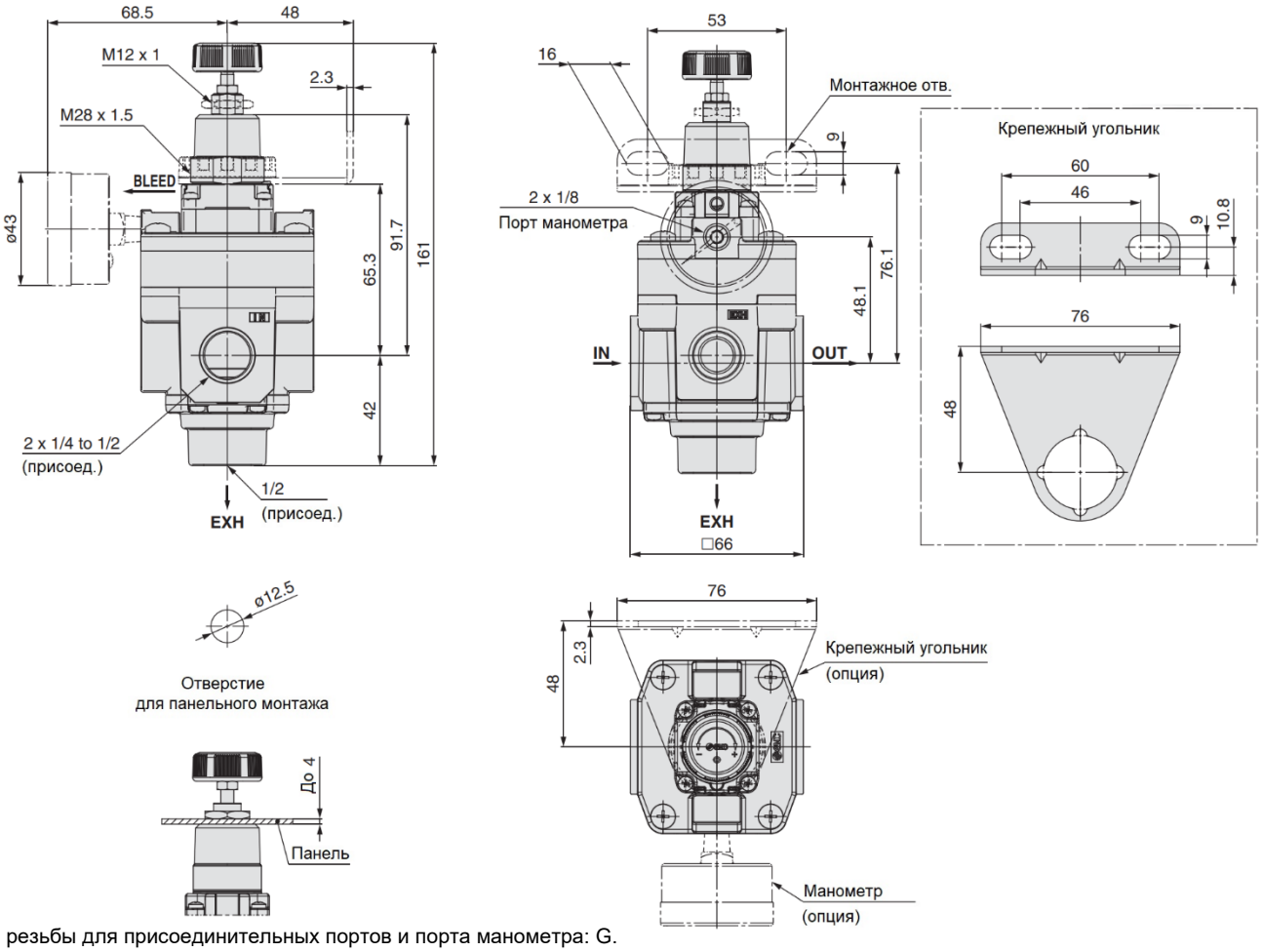


* Тип резьбы для присоединительных портов и порта манометра: G.

# Устройство плавной подачи воздуха

# Серия AV-A-XLC05

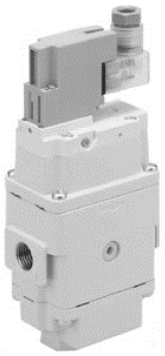

Устройство обеспечивает плавное нарастание давления при подаче воздуха в пневмосистему. Также может использоваться в качестве аварийного клапана выключения с немедленной деаэрацией.

**Номер для заказа**

**AV [20] 00 – [F] [02] [B] [ ] – [5] [D] [Z] [B] – XLC05**

① ② ③ ④ ⑤ ⑥ ⑦ ⑧ ⑨

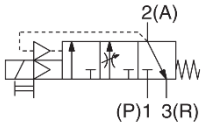


| | | Обознач. | Описание | ① Типоразмер | | |
|---|---|---|---|---|---|---|
| | | | | 20 | 30 | 40 |
| ② | Тип резьбы | **F** | G | ● | ● | ● |
| ③ | Присоединение | **02** | 1/4" | ● | – | – |
| | | **03** | 3/8" | – | ● | – |
| | | **04** | 1/2" | – | – | ● |
| ④ | Монтажные принадлежности | **B** | С крепежным угольником | ● | ● | ● |
| ⑤ | Манометр | **–** | Без манометра | ● | ● | ● |
| | | **G** | Круглый манометр (с индикатором ограничения) | ● | ● | ● |
| ⑥ | Напряжение питания | **3** | 110 VAC | ● | ● | ● |
| | | **4** | 220 VAC | ● | ● | ● |
| | | **5** | 24 VDC | ● | ● | ● |
| | | **6** | 12 VDC | ● | ● | ● |
| ⑦ | Электрический подвод | **D** | DIN-разъем типа D, ответная часть в комплекте | ● | ● | ● |
| ⑧ | Индикатор/ искрогаситель | **Z** | С индикатором/искрогасителем | ● | ● | ● |
| ⑨ | Вспомогательное ручное управление | **B** | С фиксацией (винт) | ● | ● | ● |

**Принадлежности и сменные детали** (для отдельного заказа)

| Модель | **AV2000-A** | **AV3000-A** | **AV4000-A** |
|---|---|---|---|
| Манометр, 0 ~ 1.0 МПа | G43-10-01-XLC05 | | |

**Переходные детали для модульного монтажа** (для отдельного заказа)

| Модель | **AV2000-A** | **AV3000-A** | **AV4000-A** |
|---|---|---|---|
| Переходная деталь | Y200-D-XLC05 | Y300-D-XLC05 | Y400-D-XLC05 |
| Переходная деталь с крепежным угольником | Y200T- D-XLC05 | Y300T- D-XLC05 | Y400T- D-XLC05 |
| Для типоразмеров | AC20-B, AC20A-B | AC30-B, AC30A-B | AC40-B, AC40A-B |

**Пропускная способность**

| Модель | Присоед. резьба | | Пропускная способность | | | | | |
|---|---|---|---|---|---|---|---|---|
| | Вход, Выход | Выхлоп | Вход → Выход | | | Выход → Выхлоп | | |
| | | | C, дм³/с·бар | b | Cv | C, дм³/с·бар | b | Cv |
| **AV2000-A** | 1/4" | 1/4" | 9.2 | 0.36 | 2.4 | 8.8 | 0.46 | 2.5 |
| **AV3000-A** | 3/8" | 3/8" | 13.1 | 0.27 | 3.1 | 9.2 | 0.48 | 2.6 |
| **AV4000-A** | 1/2" | 1/2" | 19.2 | 0.32 | 5.1 | 10.1 | 0.55 | 3.2 |

## Технические характеристики

| Модель | AV2000-A | AV3000-A | AV4000-A |
|---|---|---|---|
| Рабочая среда | Сжатый воздух | | |
| Испытательное давление | 1.5 МПа | | |
| Рабочее давление | 0.2 ~ 1.0 МПа | | |
| Рабочая температура | 0 ~ 50 °C (замерзание не допускается) | | |
| Присоединение | G1/4" | G3/8" | G1/2" |
| Присоединение манометра | G1/8" | | |
| Степень защиты | От пыли (с DIN-разъемом: IP65) | | |
| Вес, кг | 0.43 | 0.45 | 0.80 |

### Давление переключения с плавной подачи воздуха на быструю подачу

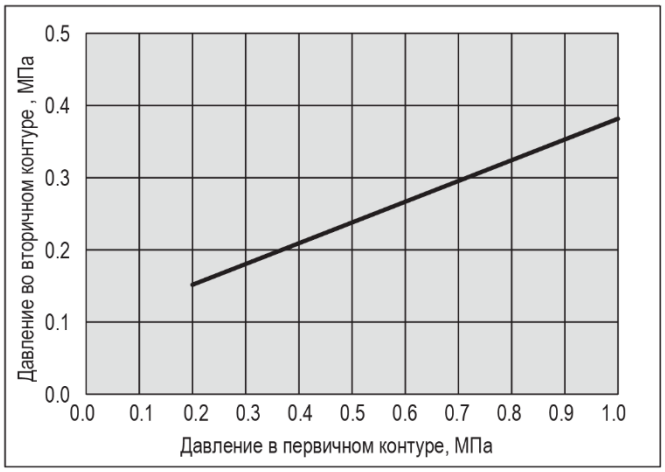


### Характеристика расхода, с дросселированием (через игольчатый клапан)

Давление на входе: 0.5 МПа

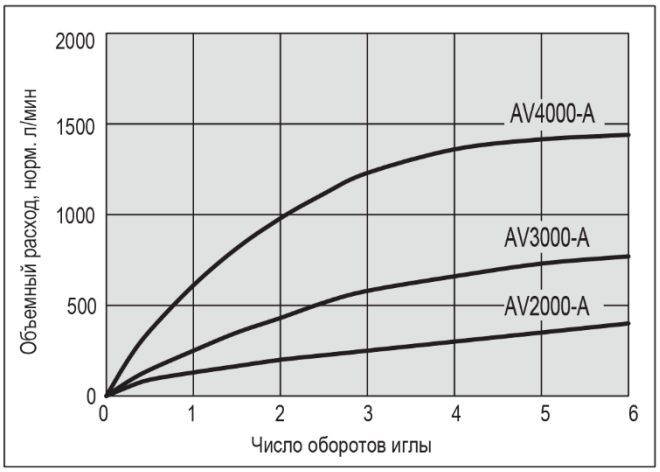

## Размеры *

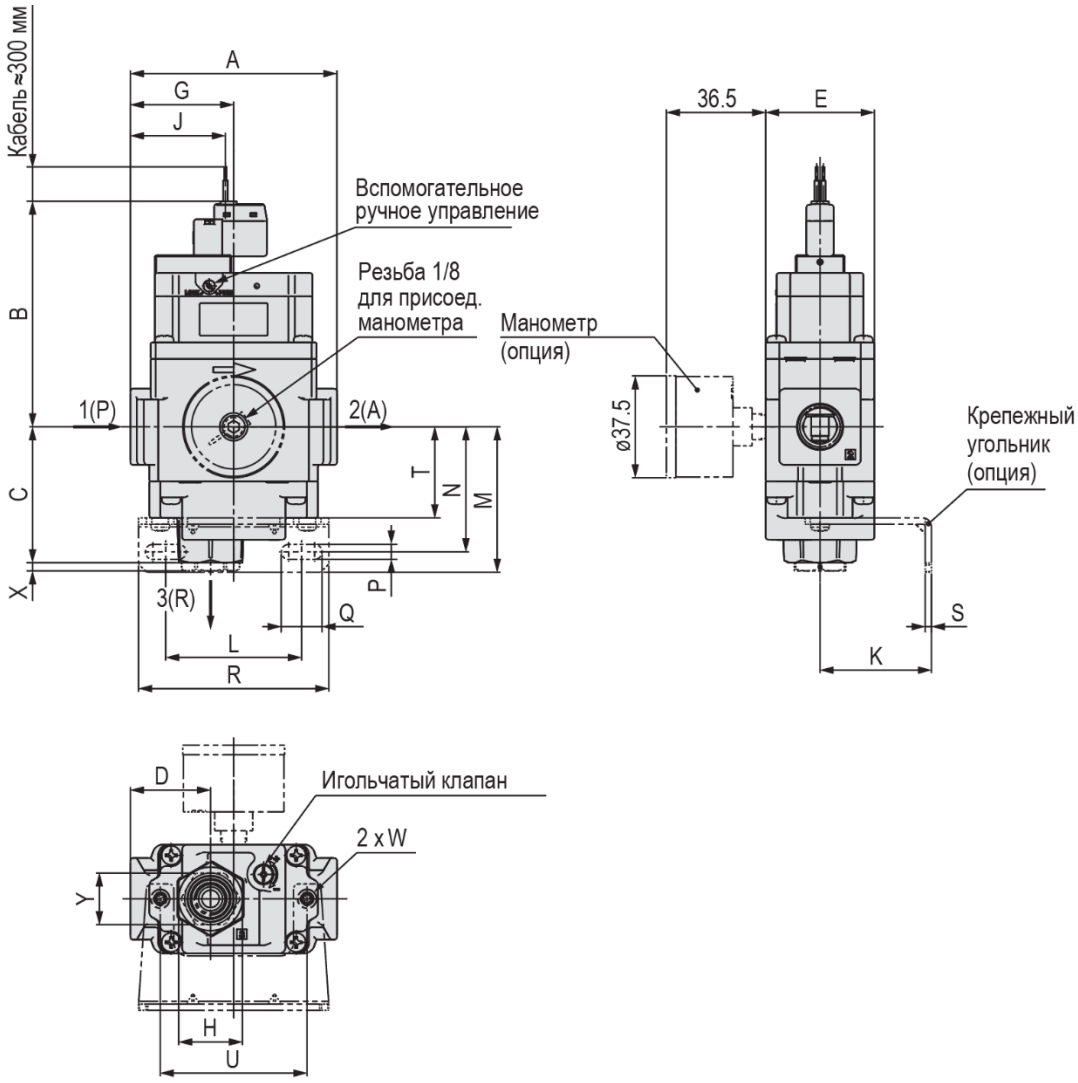


* Тип резьбы для присоединительных портов и порта манометра: G.

[мм]

| Модель | Стандартные размеры | | | | | | | | | | | |
|---|---|---|---|---|---|---|---|---|---|---|---|---|
| | Присоединительная резьба (G) | | | A | B | C | D | E | F | G | H | J |
| | 1(P) | 2(A) | 3(R) | | | | | | | | | |
| **AV2000-A** | 1/4" | 1/4" | 1/4" | 66 | 97 | 47 | 24.5 | 40 | 96 | 33 | Размер под ключ 22 | 58 |
| **AV3000-A** | 3/8" | 3/8" | 3/8" | 76 | 97 | 50 | 29.5 | 40 | 96 | 38 | Размер под ключ 24 | 63 |
| **AV4000-A** | 1/2" | 1/2" | 1/2" | 98 | 107 | 56 | 39.5 | 52 | 106 | 49 | Размер под ключ 30 | 61 |

| Модель | Монтажные размеры | | | | | | | | | | |
|---|---|---|---|---|---|---|---|---|---|---|---|
| | С крепежным угольником | | | | | | | | | | |
| | **K** | **L** | **M** | **N** | **P** | **Q** | **R** | **S** | **T** | **U** | **W** |
| **AV2000-A** | 30 | 50 | 51.5 | 44 | 5.5 | 10 | 66 | 2.3 | 33.5 | 54 | M4 x 6 |
| **AV3000-A** | 41 | 50 | 53.5 | 46 | 5.5 | 15 | 70 | 2.3 | 33.5 | 54 | M4 x 6 |
| **AV4000-A** | 50 | 60 | 64 | 54 | 8.5 | 18 | 90 | 3.2 | 39 | 74 | M5 x 6.5 |

# Принадлежности для AC-XLC05





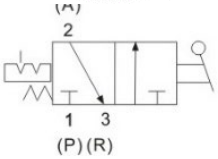


## Ручной запорный клапан VHS-XLC05

Ручной запорный клапан обеспечивает простоту сброса остаточного давления из линии.

**Номер для заказа**

**VHS 30 — F 02 A — ☐ — XLC05**

① ② ③ ④

| | | Обознач. | Описание | ① Типоразмер | | |
|---|---|---|---|---|---|---|
| | | | | 20 | 30 | 40 |
| ② | Тип резьбы | **F** | G | ● | ● | ● |
| ③ | Присоединение | **01** | 1/8" | ● | — | — |
| | | **02** | 1/4" | ● | ● | ● |
| | | **03** | 3/8" | — | ● | ● |
| | | **04** | 1/2" | — | — | ● |
| ④ | Направление потока | **—** | Слева направо | ● | ● | ● |
| | | **R** | Справа налево | ● | ● | ● |

**VHS 50 — F 02 — ☐ — D — XLC05**

① ② ③ ④

| | | Обознач. | Описание | ① Типоразмер |
|---|---|---|---|---|
| | | | | 50 |
| ② | Тип резьбы | **F** | G | ● |
| ③ | Присоединение | **06** | 3/4" | ● |
| | | **10** | 1" | ● |
| ④ | Направление потока | **—** | Слева направо | ● |
| | | **R** | Справа налево | ● |

**Переходные детали для модульного монтажа** (для отдельного заказа)

| Модель | **VHS20-A** | **VHS30-A** | **VHS40-A** | **VHS50-D** |
|---|---|---|---|---|
| Переходная деталь | Y200-D-XLC05 | Y300-D-XLC05 | Y400-D-XLC05 | Y600-A-XLC05 |
| Переходная деталь с крепежным угольником | Y200T-D-XLC05 | Y300T-D-XLC05 | Y400T-D-XLC05 | Y600T-A-XLC05 |
| Для типоразмеров | AC20☐-B | AC30☐-B | AC40☐-B | AC50☐-B, AC60☐-B |

**Кронштейн**

| Модель | **VHS20-A** | **VHS30-A** | **VHS40-A** |
|---|---|---|---|
| **Номер для заказа** | **VHS20PW-180AS-XLC05** | **VHS30PW-180AS-XLC05** | **VHS40PW-180AS-XLC05** |

**Технические характеристики**

| | |
|---|---|
| Рабочая среда | Сжатый воздух |
| Рабочее давление | 0.1 ~ 1.0 МПа |
| Температура рабочей среды | -5 ~ 60°C (замерзание не допускается) |
| Угол поворота рукоятки | 90° |
| Материал корпуса | Сплав алюминия |

## Пропускная способность

| Модель | Присоед. резьба | | Пропускная способность | | | | | |
|---|---|---|---|---|---|---|---|---|
| | Вход, Выход (G) | Выхлоп (G) | Вход → Выход | | | Выход → Выхлоп | | |
| | | | C, дм³/с·бар | b | Cv | C, дм³/с·бар | b | Cv |
| **VHS20-A** | 1/8" | 1/8" | 2.4 | 0.43 | 0.65 | 2.5 | 0.39 | 0.69 |
| | 1/4" | | 3.3 | 0.40 | 0.88 | 3.1 | 0.51 | 0.84 |
| **VHS30-A** | 1/4" | 1/4" | 6.4 | 0.45 | 1.7 | 6.2 | 0.38 | 1.7 |
| | 3/8" | | 8.3 | 0.41 | 2.3 | 7.0 | 0.41 | 1.9 |
| **VHS40-A** | 1/4" | 3/8" | 7.3 | 0.49 | 2.0 | 8.5 | 0.35 | 2.3 |
| | 3/8" | | 10.9 | 0.45 | 3.0 | 11.6 | 0.40 | 3.1 |
| | 1/2" | | 14.2 | 0.39 | 3.8 | 13.3 | 0.43 | 3.6 |
| **VHS50-D** | 3/4" | 1/2" | 23.8 | 0.41 | 6.4 | 21.8 | 0.41 | 5.9 |
| | 1" | | 31.9 | 0.33 | 8.6 | 23.5 | 0.44 | 6.4 |

## Размеры

### VHS20 ~ 40-A-XLC05

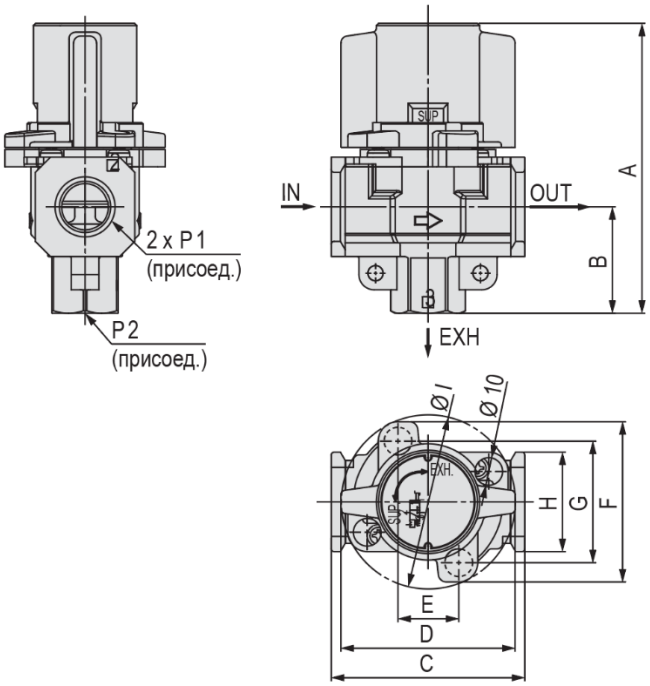


### VHS50-D-XLC05

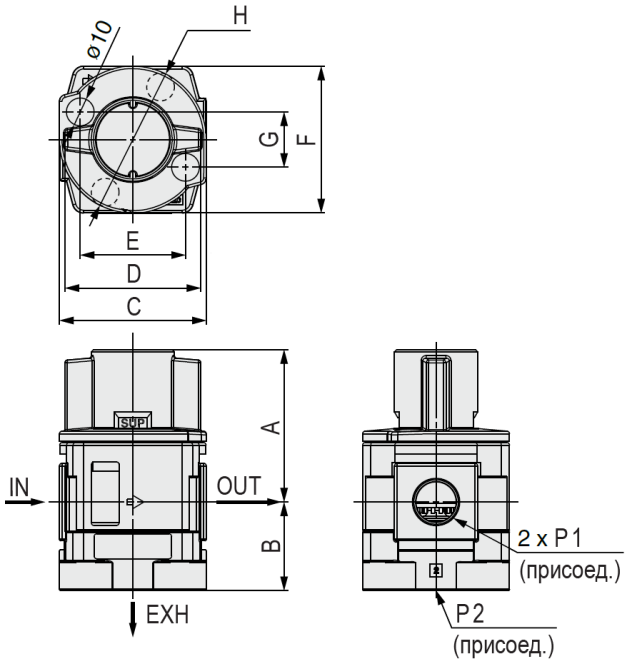


[мм]

| Модель | **P1** (G) | **P2** (G) | **A** | **B** | **C** | **D** | **E** | **F** | **G** | **H** | **I** | Совместимая модель |
|---|---|---|---|---|---|---|---|---|---|---|---|---|
| **VHS20-A** | 1/8", 1/4" | 1/8" | 66.4 | 22.3 | 40 | 37.5 | 14 | 46.6 | 33.6 | 28 | 43 | **AC20□-B** |
| **VHS30-A** | 1/4", 3/8" | 1/4" | 80.3 | 29.4 | 53 | 49 | 19 | 52 | 38 | 30 | 49 | **AC30□-B** |
| **VHS40-A** | 1/4", 3/8", 1/2" | 3/8" | 104.9 | 38.5 | 70 | 63 | 22 | 58 | 44 | 36 | 63 | **AC40□-B** |
| **VHS50-D** | 3/4", 1" | 1/2" | 86.5 | 44.5 | 90 | 80 | 72 | 90 | 33 | 90 | – | **AC50□-B, AC60□-B** |

## С кронштейном

| Модель | **N** | **Q** | **R** | **S** | **T** | **U** | **V** | **W** | **X** | **Y** |
|---|---|---|---|---|---|---|---|---|---|---|
| **VHS20-A** | 5.4 | 8.4 | 27 | 40 | 75.4 | 31.3 | 25.3 | 53.3 | 30 | 2.3 |
| **VHS30-A** | 6.5 | 10 | 36.5 | 53 | 90.9 | 40 | 33 | 67 | 41 | 2.3 |
| **VHS40-A** | 8.5 | 19 | 43.5 | 70 | 119.4 | 53 | 44 | 79 | 50 | 2.8 |

# Промежуточный отвод с обратным клапаном AKM2000 ~ 4000-D-XLC05

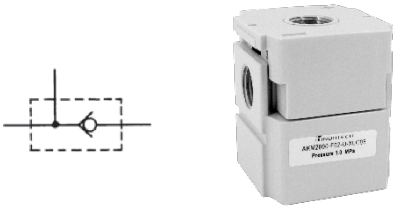

### Пропускная способность

| VМодель | Эквивалентное сечение, мм$^2$ |
|---|---|
| **AKM2000** | 28 |
| **AKM3000** | 55 |
| **AKM4000** | 111 |

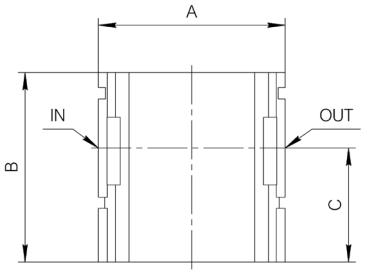


### Размеры

[мм]

| Номер для заказа | Присоед. | A | B | C | D | E | Совместимая модель |
|---|---|---|---|---|---|---|---|
| **AKM2000-F02-D-XLC05** | G1/4" | 40 | 28 | 11 | 40 | 11 | **AC20□-B** |
| **AKM3000-F02-D-XLC05** | G1/4" | 53 | 34 | 14 | 48 | 13 | **AC30□-B** |
| **AKM4000-F03-D-XLC05** | G3/8" | 70 | 42 | 18 | 54 | 15 | **AC40□-B** |

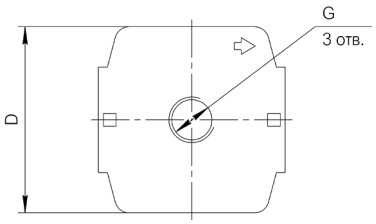


# Реле давления, герконовый тип IS10-XLC05

Может использоваться с модульной подготовкой воздуха.

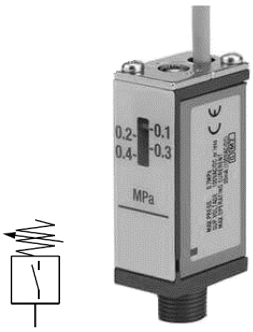


### Номер для заказа

**IS10 ─ 01 S ─ 6 L ─ XLC05**

① ② ③ ④

| | Описание | Обознач. | Описание |
|---|---|---|---|
| ① | Присоединение | **01** | R1/8” |
| ② | Уплотнение | **S** | С уплотнением |
| ③ | Давление срабатывания | **6** | 0.2 ~ 0.6 МПа |
| ④ | Длина кабеля | **L** | 3 м |

### Технические характеристики

| Номер для заказа | **IS10-01S-6L-XLC05** |
|---|---|
| Рабочая среда | Сжатый воздух |
| Испытательное давление | 1.0 МПа |
| Макс. рабочее давление | 0.7 МПа |
| Давление срабатывания | 0.2 ~ 0.6 МПа |
| Температура рабочей среды | -5 ~ 60°C (замерзание не допускается) |
| Гистерезис, МПа | 0.08 |
| Воспроизводимость, МПа | ±0.05 |
| Тип коммутации | Нормально-разомкнутый |
| Соединительный кабель | Двухпроводной |
| Присоединение | R1/8” |
| Степень защиты | IP40 |
| Вес | 62 г |

| Макс. нагрузочная способность контакта | AC 2 ВА, DC 2 Вт | | |
|---|---|---|---|
| Напряжение AC/DC | 24 В | 48 В | 100 В |
| Макс. рабочий ток | 50 мА | 40 мА | 20 мА |

### Размеры

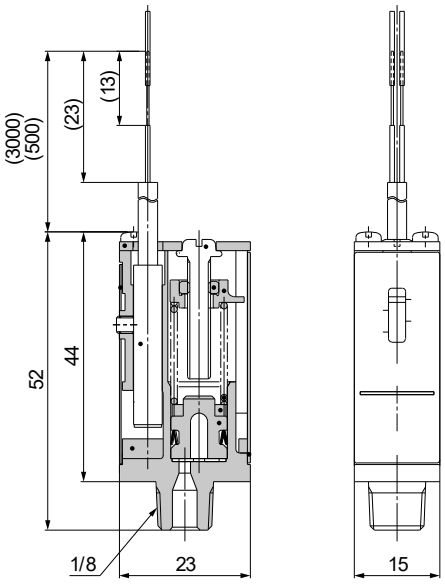




INDUTECH

# Реле давления с промежуточным переходником IS10M-A-XLC05

Монтируется между двумя устройствами.

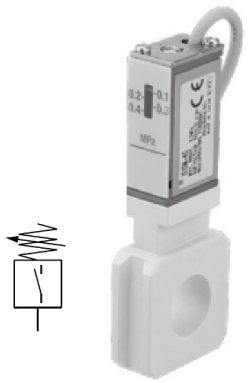

### Номер для заказа

**IS10M — 30 — 6 L — A — XLC05**

① ② ③

| Описание | | Обознач. | Описание | ① Типоразмер | | | |
|---|---|---|---|---|---|---|---|
| | | | | 20 | 30 | 40 | 60 |
| ② | Давление срабатывания | **6** | 0.2 ~ 0.6 МПа | • | • | • | • |
| ③ | Длина кабеля | **L** | 3 м | • | • | • | • |

### Технические характеристики

| | |
|---|---|
| Рабочая среда | Сжатый воздух |
| Испытательное давление | 1.0 МПа |
| Макс. рабочее давление | 0.7 МПа |
| Давление срабатывания | 0.2 ~ 0.6 МПа |
| Температура рабочей среды | -5 ~ 60°C (замерзание не допускается) |
| Гистерезис, МПа | 0.08 |
| Тип коммутации | Нормально-разомкнутый |

| Макс. нагрузочная способность контакта | AC 2 ВА, DC 2 Вт | | |
|---|---|---|---|
| Напряжение AC/DC | 24 В | 48 В | 100 В |
| Макс. рабочий ток | 50 мА | 40 мА | 20 мА |

### Размеры

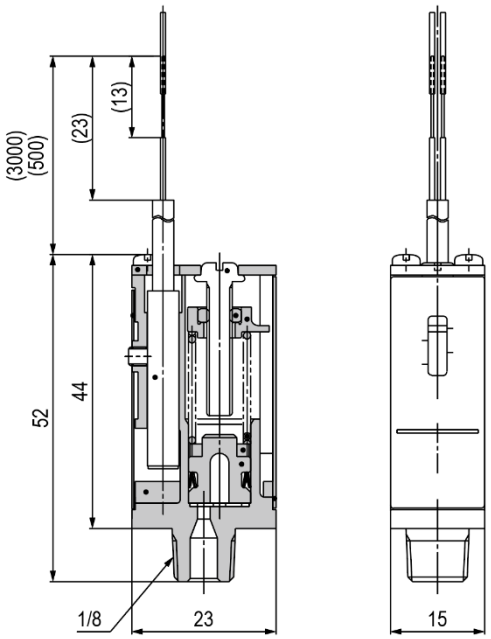


[мм]

| Номер для заказа | A | B | C | D | Совместимая модель |
|---|---|---|---|---|---|
| **IS10M-20-6L-A-XLC05** | 10.6 | 74.2 | 64.4 | 28 | **AC20□-B** |
| **IS10M-30-6L-A-XLC05** | 12.6 | 84.5 | 70.5 | 30 | **AC30□-B** |
| **IS10M-40-6L-A-XLC05** | 14.6 | 93.3 | 75.3 | 36 | **AC40□-B** |
| **IS10M-60-6L-A-XLC05** | 22 | 92.5 | 68.5 | 53 | **AC50□-B, AC60□-B** |

# Реле давления с трубным переходником

Монтируется на выходе устройства подготовки сжатого воздуха.

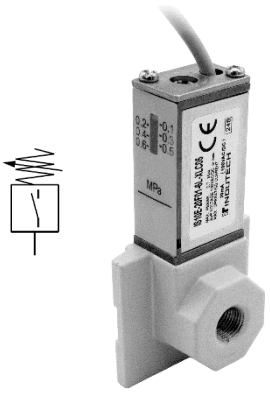

**Номер для заказа**

**IS10E — 30 F 02 — 6 L — D — XLC05**

① ② ③ ④ ⑤

| Описание | | Обознач. | Описание | ① Типоразмер | | |
|---|---|---|---|---|---|---|
| | | | | 20 | 30 | 40 |
| ② | Тип резьбы | **F** | G | ● | ● | ● |
| ③ | Присоединение | **01** | 1/8" | ● | — | — |
| | | **02** | 1/4" | ● | ● | — |
| | | **03** | 3/8" | — | ● | ● |
| | | **04** | 1/2" | — | — | ● |
| ④ | Давление срабатывания | **6** | 0.2 ~ 0.6 МПа | ● | ● | ● |
| ⑤ | Длина кабеля | **L** | 3 м | ● | ● | ● |

**Размеры** [мм]

| Номер для заказа | Присоед. | A | B | C | D | E | F | Совместимая модель |
|---|---|---|---|---|---|---|---|---|
| **IS10E-20F01-6L-D-XLC05** | G1/8" | 24 | 77.8 | 60.3 | 42 | 24 | 8.5 | **AC20☐-A** |
| **IS10E-20F02-6L-D-XLC05** | G1/4" | | | | | | | |
| **IS10E-30F02-6L-D-XLC05** | G1/4" | 27 | 85.8 | 64.3 | 53 | 30 | | **AC30☐-A** |
| **IS10E-30F03-6L-D-XLC05** | G3/8" | | | | | | | |
| **IS10E-40F03-6L-D-XLC05** | G3/8" | 30 | 93.8 | 68.3 | 71 | 36 | | **AC40☐-A** |
| **IS10E-40F04-6L-D-XLC05** | G1/2" | | | | | | | |

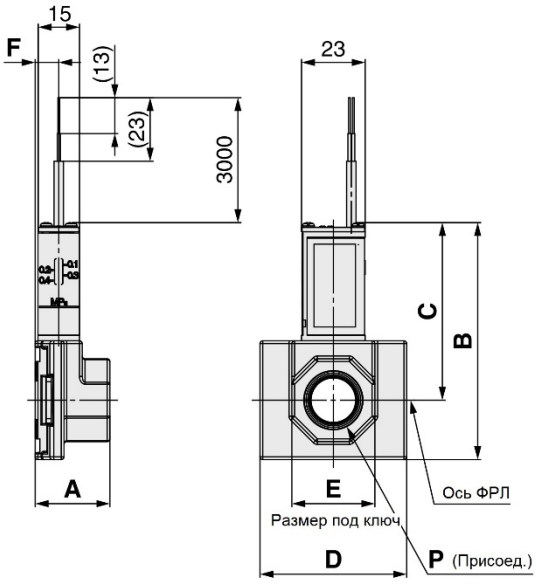


# Промежуточный отвод Т-образный Y210 ~ 610-XLC05



- Обеспечивает разветвление потока воздуха.
- Материал: цинковый сплав, алюминиевый сплав.

**Размеры** [мм]

| Номер для заказа | Присоед. | A | B | C | D | E Размер под ключ | Совместимая модель |
|---|---|---|---|---|---|---|---|
| **Y210-F01-A-XLC05** | G1/8" | 14.6 | 41.8 | 32 | 28 | 19 | **AC20☐-B** |
| **Y210-F02-A-XLC05** | G1/4" | | | | | | |
| **Y310-F01-A-XLC05** | G1/8" | 14.6 | 52.7 | 38.7 | 30 | 19 | **AC30☐-B** |
| **Y310-F02-A-XLC05** | G1/4" | | | | | | |
| **Y410-F02-A-XLC05** | G1/4" | 18.6 | 62 | 44 | 36 | 24 | **AC40☐-B** |
| **Y410-F03-A-XLC05** | G3/8" | | | | | | |
| **Y610-F03-A-XLC05** | G3/8" | 22 | 81 | 57 | 53 | 30 | **AC50☐-B, AC60☐-B** |
| **Y610-F04-A-XLC05** | G1/2" | | | | | | |

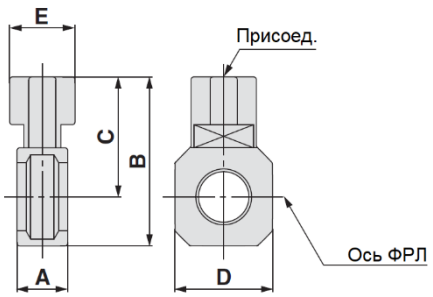

# Переходная деталь E200 ~ 400-D-XLC05

**Размеры**

**E200 ~ 400-D-XLC05**



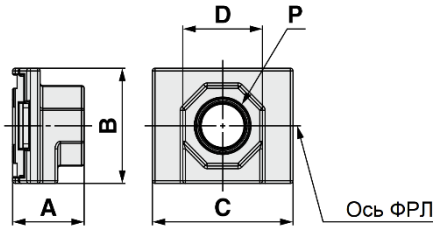


**E600-A-XLC05**



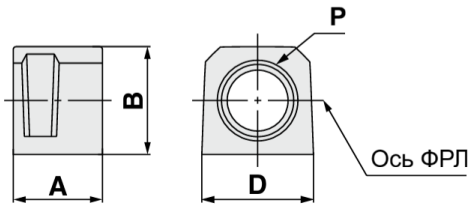


[мм]

| Номер для заказа | P | A | B | C | D Размер под ключ | Совместимая модель |
|---|---|---|---|---|---|---|
| **E200-F02-D-XLC05** | G1/4" | 24 | 35 | 42 | 24 | **AC20□-B** |
| **E300-F02-D-XLC05** | G1/4" | 27 | 43 | 53 | 30 | **AC30□-B** |
| **E300-F03-D-XLC05** | G3/8" | | | | | |
| **E400-F02-D-XLC05** | G1/4" | 30 | 51 | 71 | 36 | **AC40□-B** |
| **E400-F03-D-XLC05** | G3/8" | | | | | |
| **E400-F04-D-XLC05** | G1/2" | | | | | |
| **E600-F06-A-XLC05** | G3/4" | 35 | 48 | 53 | - | **AC50□-B, AC60□-B** |
| **E600-F10-A-XLC05** | G1" | | | | | |

# Промежуточный отвод Y14 ~ 54-D-XLC05

**Размеры**

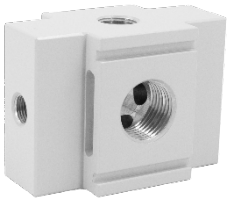

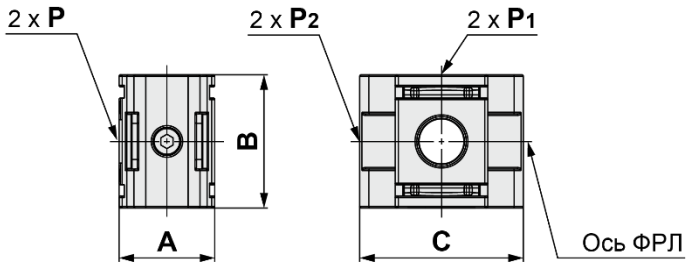


[мм]

| Номер для заказа | P | P1 | P2 | A | B | C | Совместимая модель |
|---|---|---|---|---|---|---|---|
| **Y14-M5-D-XLC05** | M5 | M5 | – | – | – | – | **AC10□-B** |
| **Y24-F02-D-XLC05** | G1/4" | G1/4" | G1/8" | 28 | 35 | 42 | **AC20□-B** |
| **Y34-F02-D-XLC05** | G3/8" | G1/4" | G1/8" | 31 | 43 | 53 | **AC30□-B** |
| **Y44-F02-D-XLC05** | G1/2" | G1/4" | G1/8" | 39 | 51 | 71 | **AC40□-B** |
| **Y44-F03-D-XLC05** | G1/2" | G3/8" | | | | | |
| **Y54-F04-D-XLC05** | G3/4" | G1/2" | G1/8" | 47 | 54 | 71 | **AL40-F06-A** |
| **Y64-F04-D-XLC05** | G1" | G1/2" | G1/8" | 62 | 64 | 90 | **AC50□-B, AC60□-B** |

# Переходная деталь Y200 ~ 600-XLC05

## Размеры

**Y200 ~ 500-D-XLC05**

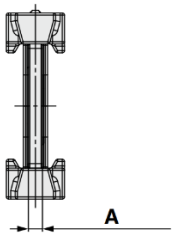


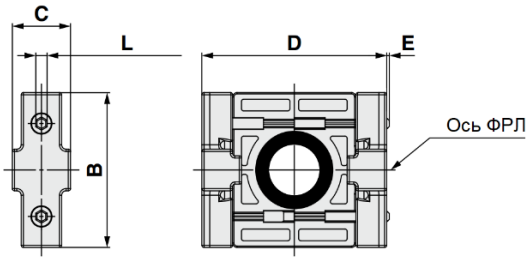




**Y600-A-XLC05**

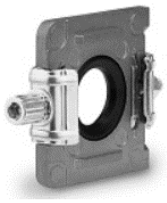

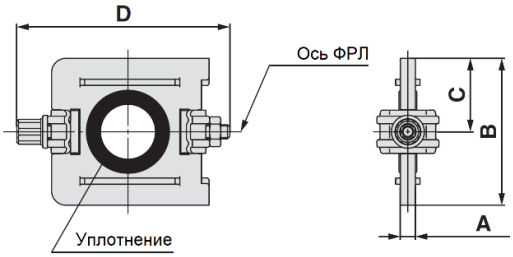


[мм]

| Номер для заказа | A | B | C | D | E | L | Совместимая модель |
|---|---|---|---|---|---|---|---|
| **Y200-D-XLC05** | 3.2 | 35 | 13.2 | 42 | 0.6 | 2 | **AC20□-B** |
| **Y300-D-XLC05** | 4.2 | 43 | 16.2 | 53 | – | 3 | **A30□-B** |
| **Y400-D-XLC05** | 5.2 | 51 | 19.2 | 71 | – | 3 | **AC40□-B** |
| **Y500-D-XLC05** | 5.2 | 54 | 21.2 | 71 | – | 3 | **AL40-F06-A** |
| **Y600-A-XLC05** | 6.2 | 67.6 | 33.8 | 92.5 | – | 4 | **AC50□-B, AC60□-B** |

# Переходная деталь с крепежным угольником Y200T ~ 600T-XLC05

**Размеры**

**Y200 ~ 500T-D-XLC05**



**Y600T-A-XLC05**



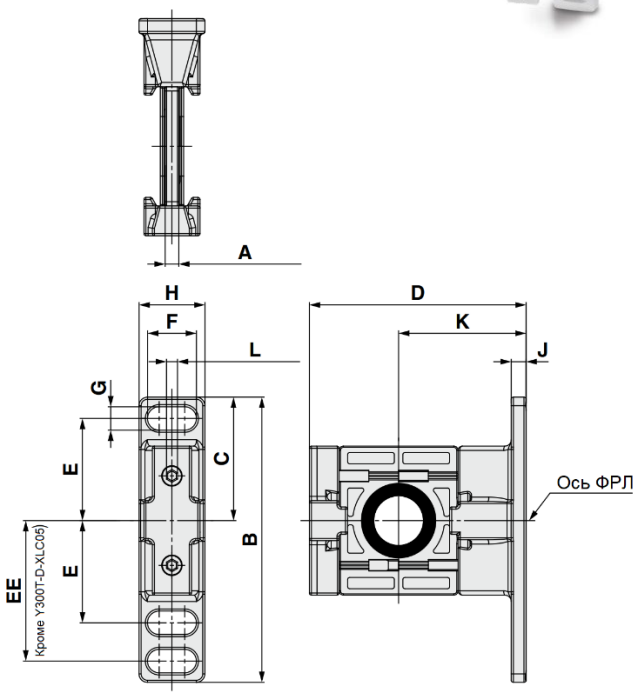


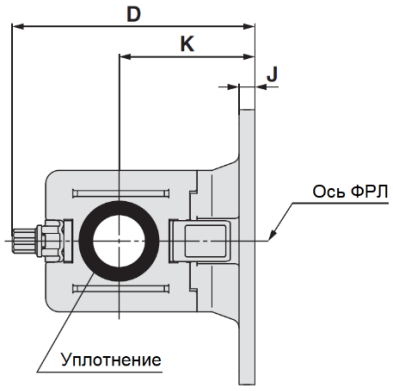


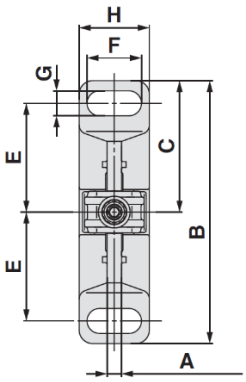


[мм]

| Номер для заказа | A | B | C | D | E | EE | F | G | H | J | K | L | Совместимая модель |
|---|---|---|---|---|---|---|---|---|---|---|---|---|---|
| **Y200T-D-XLC05** | 3.2 | 67 | 29 | 51 | 24 | 33 | 11.5 | 5.5 | 15.5 | 3.5 | 30 | 2 | **AC20☐-B** |
| **Y300T-D-XLC05** | 4.2 | 85 | 42.5 | 67.5 | 35 | — | 14 | 7 | 20 | 6 | 41 | 3 | **AC30☐-B** |
| **Y400T-D-XLC05** | 5.2 | 115 | 50 | 85.5 | 40 | 55 | 18 | 9 | 26 | 7 | 50 | 3 | **AC40☐-B** |
| **Y500T-D-XLC05** | 5.2 | 115 | 50 | 85.5 | 40 | 55 | 18 | 9 | 26 | 7 | 50 | 3 | **AL40-F06-A** |
| **Y600T-A-XLC05** | 6.2 | 120 | 60 | 118 | 50 | — | 20 | 11 | 31.2 | 6 | 70 | — | **AC50☐-B, AC60☐-B** |